Littelfuse®

Expertise Applied | Answers Delivered

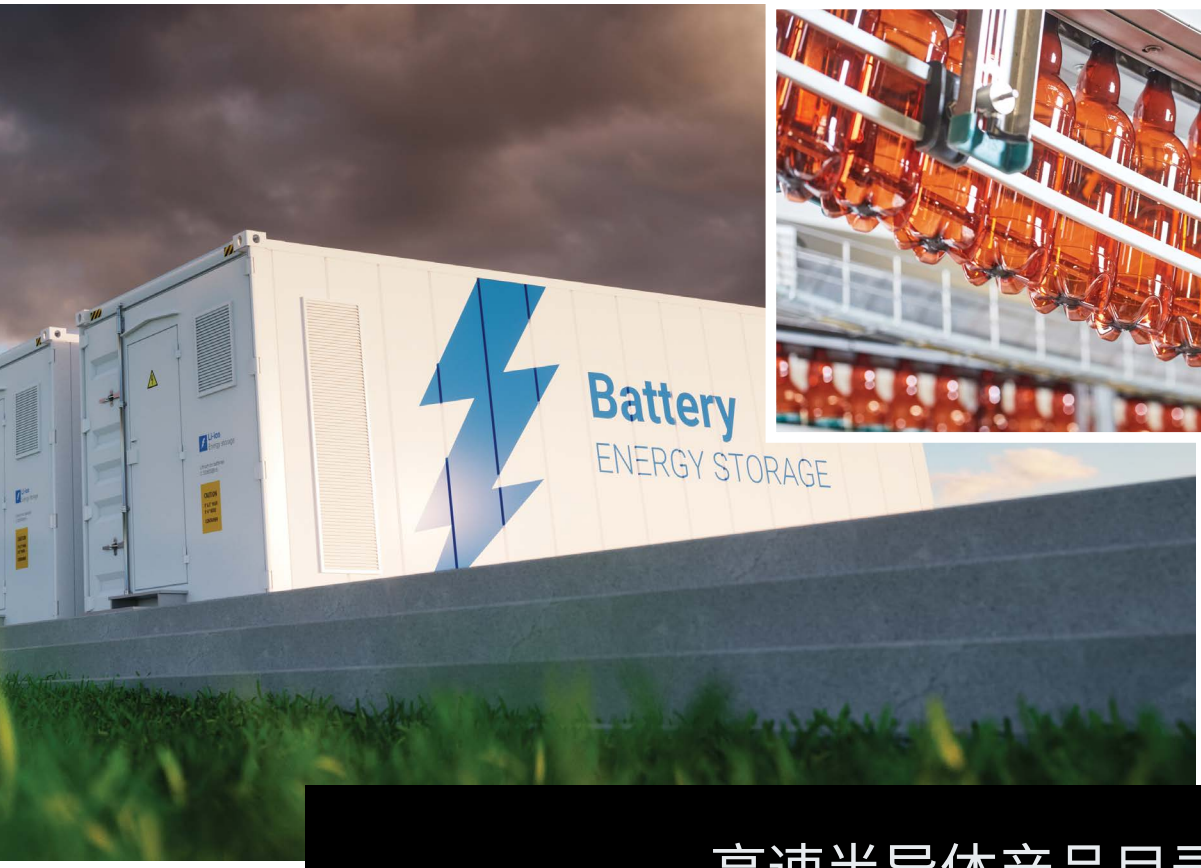

高速半导体产品目录

POWR-*SPEED*® 产品　**高速熔断器**　**熔断器盒和熔断器座**

微动开关　**专用熔断器**

新型 *PSX* 系列高速熔断器

采用目前市场上最小的 NH XL 封装尺寸，具有
高直流额定分断电流

高速半导体熔断器目录

目录

简介

POWR-*SPEED*® 高速半导体熔断器 2

POWR-*SPEED* 熔断器

高速方形熔断器

PSX 系列： 6
PSR 系列平端 9
PSR 系列螺栓刀片端子 15
PSR 系列 DIN 刀片端子 21

高速圆形熔断器

L75QS 系列 27
L70QS 系列 32
L50QS 系列 33
L70S 系列 37
L50S 系列 40
L15S 系列 43
L25S 系列 47
L60S/KLC 系列 51

POWR-*SPEED* 熔断器配件

LSCR 系列高速熔断器盒 52
MSXL 系列高速熔断器微动开关 58
MS 系列高速熔断器微动开关 59

专用熔断器

通信电源

L17T 系列通信电源熔断器 60
TLS 系列通信电源熔断器 61

相互参照指南

POWR-*SPEED* 熔断器相互参照 64

© 2020 Littelfuse, Inc.

POWR-*SPEED*®

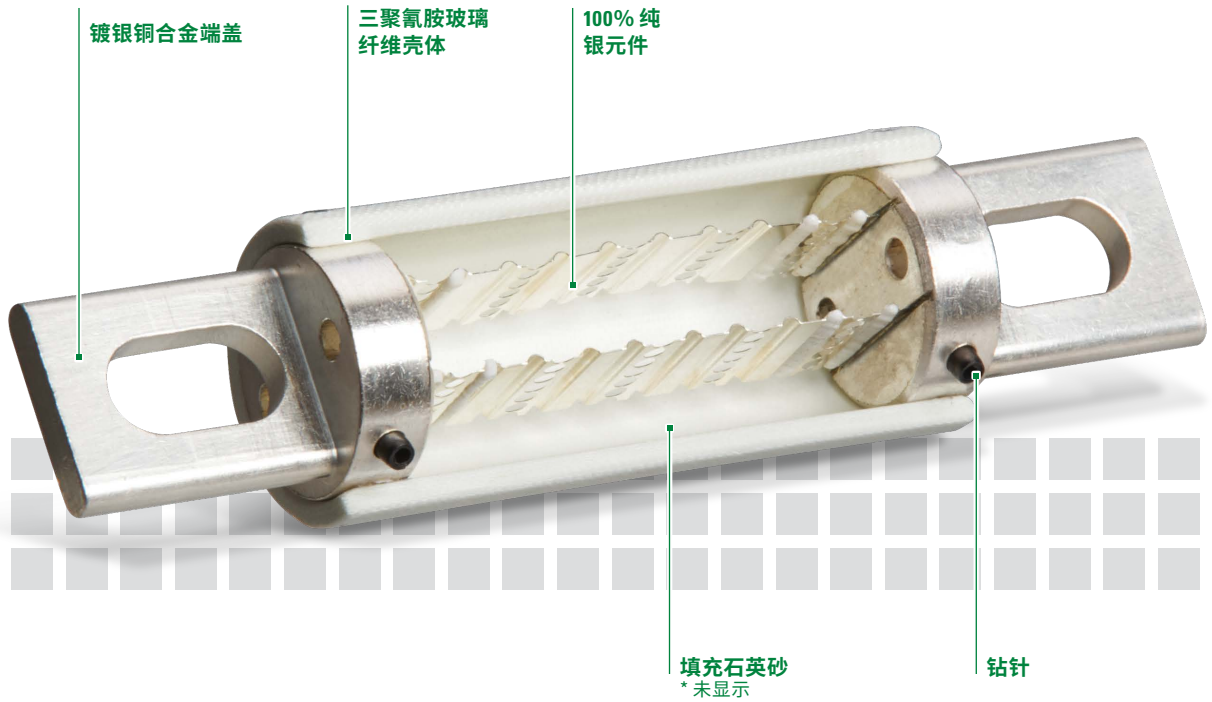

性能及效率优化

POWR-*SPEED* 高速熔断器已进行性能及效率优化，以便为关键电力半导体提供更好的防短路保护。这些经过认证的熔断器可靠且快熔，有助于延长设备的使用寿命。

POWR-*SPEED* 高速熔断器易于改装，可作为当前使用的类似产品的直接替代品。另外，如果您需要特定规格的熔断器，我们可以提供定制设计。

联系我们。在设计流程之前、之中及之后，我们的工程师都非常乐意与您合作，满足您的特定需求。

© 2020 Littelfuse, Inc.

高速半导体熔断器

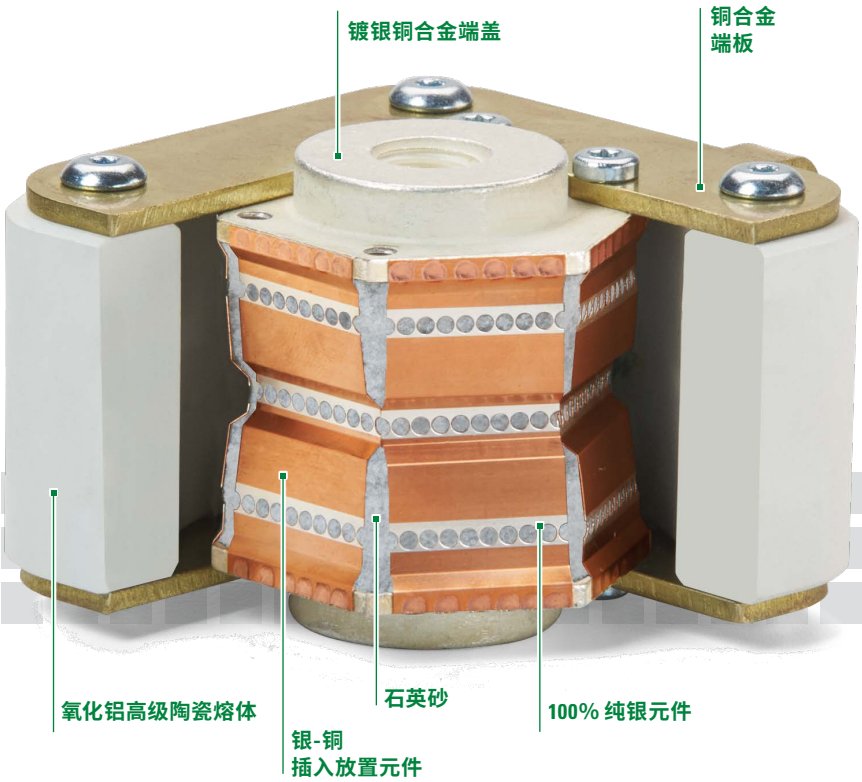

特点	优势
极佳限流保护	降低峰值允通电流和允通能量 (I^2t) 以保护半导体元件和器件
功耗低	节约运行期间的能源浪费
弹性标签*	激光蚀刻电阻值，代替了会随时间逐渐褪色的标签
所有额定值见标签**	消除了更换和检查时的混淆
通用刀片端子安装	现场更换快速简便
平端端子**	良好的灵活性，可直接安装在母线上
符合 RoHS 及 REACH 标准	环保，在全球电力电子设备中接受度高
硅酮密封剂**	防止漏砂，提高可靠性
高直流额定分断电流**	对于功率较大的应用，额定分断电流达到 150kA

* 仅圆形产品
** 仅方形产品

© 2020 Littelfuse, Inc.

同类最佳直流性能

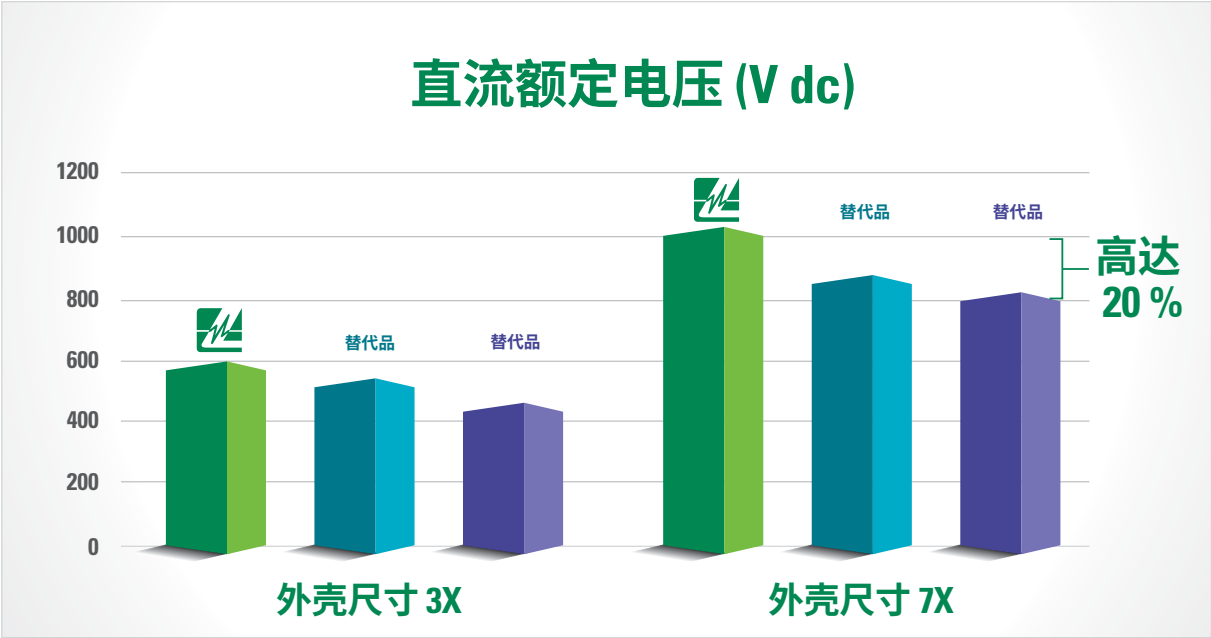

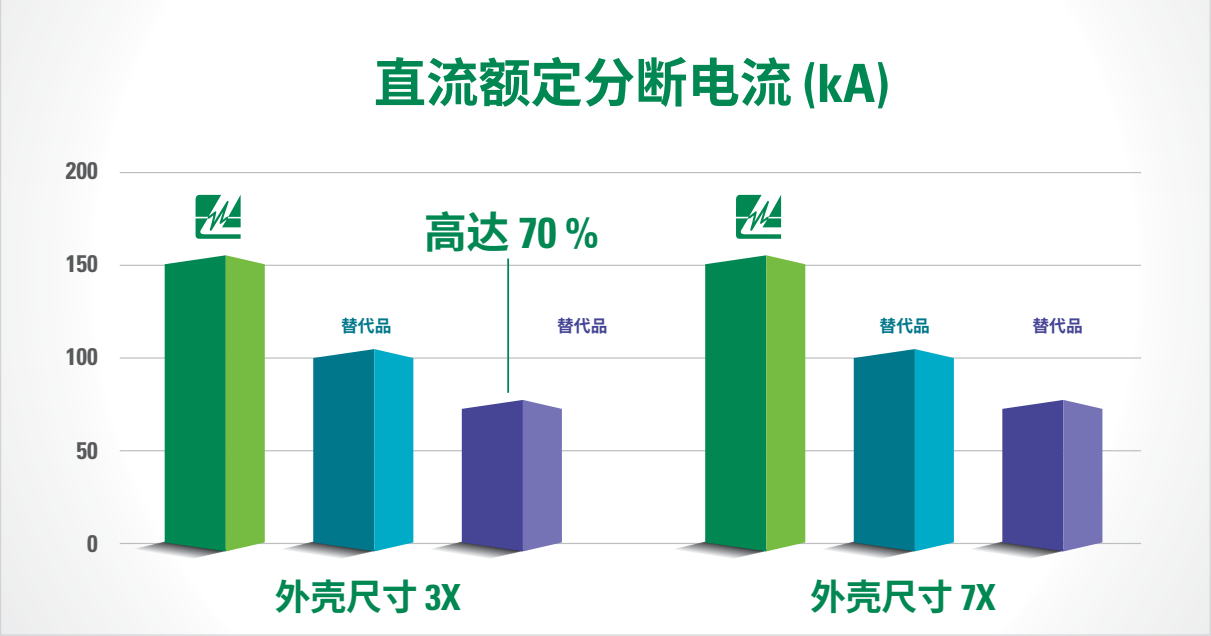

在较小设计中获得卓越性能额定值，以防止发生破坏性故障。

© 2020 Littelfuse, Inc.

最多减小 33% 占位面积

在较小占位面积上获得相同直流电压，从而节省了设计空间。

高速熔断器保护下载指南

开发优质过电流保护的一个重要部分是了解系统需求以及过电流保护器件的基本原理。要深入了解高速熔断器保护，请访问**Littelfuse.com/Powr-Speed-Application-Guide** 并下载该指南。

© 2020 Littelfuse, Inc.

半导体熔断器 • 1500 V 直流 aR 级 • 80 A–1400 A

说明

Littelfuse PSX 系列 1500 V dc 高速方形熔断器专门设计用于保护电池储能系统 (BESS)、光伏逆变器以及很多直流应用，比如直流公共总线系统、较大工业再生驱动器、整流器、金属加工设备。

PSX 系列熔断器的动作速度极快，采用最小的 NH XL 封装尺寸，具有高达 1500 V dc 的高速性能，电流范围为 80 A 至 1400 A。PSX 系列可提供多种安装端接方式，包括平端类型、DIN 类型和螺栓刀片端子类型。所有熔断器上均标配熔断器熔断可视指示，并可选配外部指示用微动开关。

PSX 系列通过了 UL248-13 认证，旨在满足 EN 高速半导体熔断器标准和即将推出的电池保护熔断器标准。

特性/优势

- 额定直流电压高达 1500 V dc
- 直流额定分断电流为 200 kA
- 动作速度极快 (高速性能)
- 低功耗 (BESS 应用的能源效率)
- 紧凑型 NH 1XL 和 3XL 尺寸

应用

- 电池储能系统 (BESS)
- 电力转换系统
- 直流公共母线系统
- 混合式 PV-BESS 逆变器
- 再生驱动器
- 工业加热器和焊接设备
- 金属加工行业

规格

额定电压	直流：1500 V 交流：咨询工厂
额定电流	80 A–1400 A
额定分断电流	直流：200 kA
时间常数	5 ms
微动开关	有
安装	螺栓刀片端子类型、DIN 刀片端子类型、公制平端类型
材料	熔体：陶瓷 触点：镀铜 (刀片端子) 镀黄铜 (平端)
认证	UL 248-13 认证 cURus (文件：E71611)
环境	符合 RoHS 标准，REACH
工作温度	-55°C 至 +125°C
储存温度	最高 +35°C，相对湿度 < 65%
原产国	墨西哥

订购零件号

PSX 3XL UB 1400 X

- **系列** — PSX
- **外壳尺寸** — 3XL
  1XL、3XL
- **端接** — UB
  UB = 螺栓刀片端子
  DB = DIN 刀片端子
  FL = 公制平端
- **电流 (A)** — 1400
- **包装数量** — X
  X = (1 件/盒)

目录编号

系列	外壳尺寸	端接	电流 (A)	目录编号	订购零件号
PSX	3XL	UB	1400	PSX3XLUB1400	PSX3XLUB1400X

推荐配件

微动开关： MSXL2000C

网站资源

下载技术文件：**Littelfuse.com/psx**

© 2020 Littelfuse, Inc.

电气特性

外壳尺寸	目录编号			额定电流 (A)	额定电压 (V)	额定分断电流	熔断 (弧前) I^2T (A^2S)	总熔断时间 I^2T (A^2S) AT 额定电压	功耗 (100%) 额定电流 (W)	机构认证
	公制平端 (FL)	螺栓刀片端子 (UB)	DIN 刀片端子 (DB)		直流	直流		直流		cURus
NH 1XL	PSX1XLFL0080	PSX1XLUB0080	PSX1XLDB0080	80	1500	200 kA	2048	8720	16.4	•
	PSX1XLFL0100	PSX1XLUB0100	PSX1XLDB0100	100	1500	200 kA	3540	15485	19.1	•
	PSX1XLFL0125	PSX1XLUB0125	PSX1XLDB0125	125	1500	200 kA	7091	35720	19.6	•
	PSX1XLFL0160	PSX1XLUB0160	PSX1XLDB0160	160	1500	200 kA	13704	55490	24.6	•
	PSX1XLFL0200	PSX1XLUB0200	PSX1XLDB0200	200	1500	200 kA	18016	77240	34.6	•
	PSX1XLFL0250	PSX1XLUB0250	PSX1XLDB0250	250	1500	200 kA	36552	156450	38.5	•
	PSX1XLFL0280	PSX1XLUB0280	PSX1XLDB0280	280	1500	200 kA	36552	156450	48.7	•
	PSX1XLFL0315	PSX1XLUB0315	PSX1XLDB0315	315	1500	200 kA	56940	212400	53.6	•
	PSX1XLFL0350	PSX1XLUB0350	PSX1XLDB0350	350	1500	200 kA	86623	332050	51.8	•
	PSX1XLFL0400	PSX1XLUB0400	PSX1XLDB0400	400	1500	200 kA	116271	352600	64.4	•
	PSX1XLFL0450	PSX1XLUB0450	PSX1XLDB0450	450	1500	200 kA	149336	540850	69.3	•
	PSX1XLFL0500	PSX1XLUB0500	PSX1XLDB0500	500	1500	200 kA	250109	774600	71.5	•
	PSX1XLFL0550	PSX1XLUB0550	PSX1XLDB0550	550	1500	200 kA	276650	924967	83.1	•
	PSX1XLFL0630	PSX1XLUB0630	PSX1XLDB0630	630	1500	200 kA	276650	924967	127.3	•
NH 3XL	PSX3XLFL0700	PSX3XLUB0700	PSX3XLDB0700	700	1500	200 kA	305720	1003650	164.5	•
	PSX3XLFL0800	PSX3XLUB0800	PSX3XLDB0800	800	1500	200 kA	335493	1150000	209.6	•
	PSX3XLFL0900	PSX3XLUB0900	PSX3XLDB0900	900	1500	200 kA	403262	1308500	266.9	•
	PSX3XLFL1000	PSX3XLUB1000	PSX3XLDB1000	1000	1500	200 kA	484792	1791500	335.0	•
	PSX3XLFL1100	PSX3XLUB1100	PSX3XLDB1100	1100	1500	200 kA	656719	2201250	341.0	•
	PSX3XLFL1250	PSX3XLUB1250	PSX3XLDB1250	1250	1500	200 kA	995376	3003500	346.9	•
	PSX3XLFL1400	PSX3XLUB1400	PSX3XLDB1400	1400	1500	200 kA	1395828	4228250	361.9	•

订购信息

外壳尺寸	公制平端 (FL)			螺栓刀片端子 (UB)			DIN 刀片端子 (DB)			盒数量
	目录编号	订购零件号	通用产品代码 (UPC)	目录编号	订购零件号	通用产品代码 (UPC)	目录编号	订购零件号	通用产品代码 (UPC)	
NH 1XL	PSX1XLFL0080	PSX1XLFL0080X	07945825798	PSX1XLUB0080	PSX1XLUB0080X	07945825819	PSX1XLDB0080	PSX1XLDB0080X	07945826320	1 件/盒
	PSX1XLFL0100	PSX1XLFL0100X	07945825799	PSX1XLUB0100	PSX1XLUB0100X	07945825820	PSX1XLDB0100	PSX1XLDB0100X	07945826321	1 件/盒
	PSX1XLFL0125	PSX1XLFL0125X	07945825800	PSX1XLUB0125	PSX1XLUB0125X	07945825821	PSX1XLDB0125	PSX1XLDB0125X	07945826322	1 件/盒
	PSX1XLFL0160	PSX1XLFL0160X	07945825801	PSX1XLUB0160	PSX1XLUB0160X	07945825822	PSX1XLDB0160	PSX1XLDB0160X	07945826323	1 件/盒
	PSX1XLFL0200	PSX1XLFL0200X	07945825802	PSX1XLUB0200	PSX1XLUB0200X	07945825823	PSX1XLDB0200	PSX1XLDB0200X	07945826324	1 件/盒
	PSX1XLFL0250	PSX1XLFL0250X	07945825803	PSX1XLUB0250	PSX1XLUB0250X	07945825824	PSX1XLDB0250	PSX1XLDB0250X	07945826325	1 件/盒
	PSX1XLFL0280	PSX1XLFL0280X	07945825804	PSX1XLUB0280	PSX1XLUB0280X	07945825825	PSX1XLDB0280	PSX1XLDB0280X	07945826326	1 件/盒
	PSX1XLFL0315	PSX1XLFL0315X	07945825805	PSX1XLUB0315	PSX1XLUB0315X	07945825826	PSX1XLDB0315	PSX1XLDB0315X	07945826327	1 件/盒
	PSX1XLFL0350	PSX1XLFL0350X	07945825806	PSX1XLUB0350	PSX1XLUB0350X	07945825827	PSX1XLDB0350	PSX1XLDB0350X	07945826328	1 件/盒
	PSX1XLFL0400	PSX1XLFL0400X	07945825807	PSX1XLUB0400	PSX1XLUB0400X	07945825828	PSX1XLDB0400	PSX1XLDB0400X	07945826329	1 件/盒
	PSX1XLFL0450	PSX1XLFL0450X	07945825808	PSX1XLUB0450	PSX1XLUB0450X	07945825829	PSX1XLDB0450	PSX1XLDB0450X	07945826330	1 件/盒
	PSX1XLFL0500	PSX1XLFL0500X	07945825809	PSX1XLUB0500	PSX1XLUB0500X	07945826310	PSX1XLDB0500	PSX1XLDB0500X	07945826331	1 件/盒
	PSX1XLFL0550	PSX1XLFL0550X	07945825810	PSX1XLUB0550	PSX1XLUB0550X	07945826311	PSX1XLDB0550	PSX1XLDB0550X	07945826332	1 件/盒
	PSX1XLFL0630	PSX1XLFL0630X	07945825811	PSX1XLUB0630	PSX1XLUB0630X	07945826312	PSX1XLDB0630	PSX1XLDB0630X	07945826333	1 件/盒
NH 3XL	PSX3XLFL0700	PSX3XLFL0700X	07945825812	PSX3XLUB0700	PSX3XLUB0700X	07945826313	PSX3XLDB0700	PSX3XLDB0700X	07945826334	1 件/盒
	PSX3XLFL0800	PSX3XLFL0800X	07945825813	PSX3XLUB0800	PSX3XLUB0800X	07945826314	PSX3XLDB0800	PSX3XLDB0800X	07945826335	1 件/盒
	PSX3XLFL0900	PSX3XLFL0900X	07945825814	PSX3XLUB0900	PSX3XLUB0900X	07945826315	PSX3XLDB0900	PSX3XLDB0900X	07945826336	1 件/盒
	PSX3XLFL1000	PSX3XLFL1000X	07945825815	PSX3XLUB1000	PSX3XLUB1000X	07945826316	PSX3XLDB1000	PSX3XLDB1000X	07945826337	1 件/盒
	PSX3XLFL1100	PSX3XLFL1100X	07945825816	PSX3XLUB1100	PSX3XLUB1100X	07945826317	PSX3XLDB1100	PSX3XLDB1100X	07945826338	1 件/盒
	PSX3XLFL1250	PSX3XLFL1250X	07945825817	PSX3XLUB1250	PSX3XLUB1250X	07945826318	PSX3XLDB1250	PSX3XLDB1250X	07945826339	1 件/盒
	PSX3XLFL1400	PSX3XLFL1400X	07945825818	PSX3XLUB1400	PSX3XLUB1400X	07945826319	PSX3XLDB1400	PSX3XLDB1400X	07945826340	1 件/盒

© 2020 Littelfuse, Inc.

尺寸

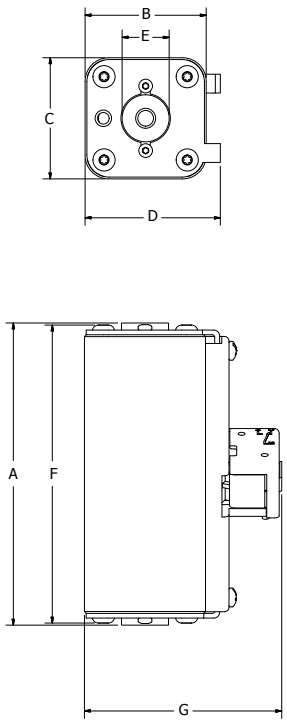

图 1.公制平端类型

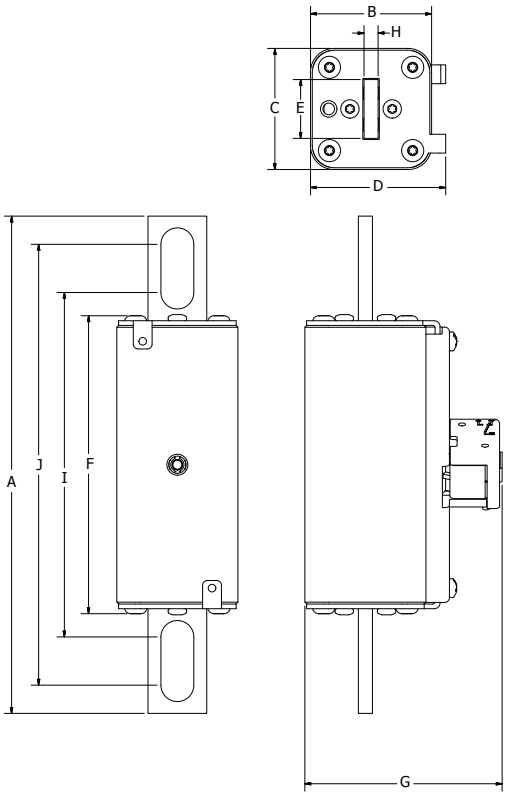

图 2.螺栓刀片端子类型

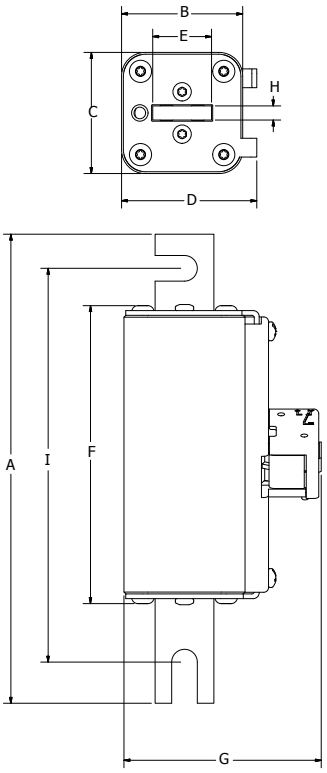

图 3.DIN 刀片端子类型

尺寸：mm (in)															
外壳尺寸	安装类型	图	A	B	C	D	E	F	G*	H	I	J	推荐紧固件	螺纹	推荐扭矩
NH 1XL	公制平端 (FL)	1	128.5 (5.06)	51.5 (2.03)	51.5 (2.03)	57.5 (2.26)	20.0 (0.79)	126.7 (4.99)	83.9 (3.30)	-	-	-	-	M8 x 1.25	13–20 Nm
	螺栓刀片端子 (UB)	2	211.5 (8.33)	51.5 (2.03)	51.5 (2.03)	57.5 (2.26)	25.0 (0.98)	126.7 (4.99)	83.9 (3.30)	6.0 (0.24)	146.5 (5.77)	187.5 (7.38)	12 mm (1/2)	-	64 Nm
	DIN 刀片端子 (DB)	3	199.5 (7.85)	51.5 (2.03)	51.5 (2.03)	57.5 (2.26)	25.0 (0.98)	126.7 (4.99)	83.9 (3.30)	6.0 (0.24)	167.5 (6.59)	-	10 mm (3/8)	-	26 Nm
NH 3XL	公制平端 (FL)	1	129.5 (5.10)	73.5 (2.89)	73.5 (2.89)	79.5 (3.13)	30.0 (1.18)	128.1 (5.04)	105.9 (4.17)	-	-	-	-	M12 x 1.75	45–55 Nm
	螺栓刀片端子 (UB)	2	213.5 (8.41)	73.5 (2.89)	73.5 (2.89)	79.5 (3.13)	36.0 (1.42)	128.7 (5.07)	105.9 (4.17)	6.0 (0.24)	153.1 (6.03)	186.1 (7.33)	14 mm (9/16)	-	92 Nm
	DIN 刀片端子 (DB)	3	199.0 (7.83)	73.5 (2.89)	73.5 (2.89)	79.5 (3.13)	36.0 (1.42)	128.7 (5.07)	105.9 (4.17)	6.0 (0.24)	166.8 (6.57)	-	10 mm (3/8)	-	26 Nm

* 这些尺寸包含可选的螺栓固定式微动开关。

© 2020 Littelfuse, Inc.

半导体熔断器 • 平端 • 40 A–2000 A

说明

Littelfuse PSR 系列高速方形熔断器专门设计用于保护例如二极管、三端双向可控硅元件、绝缘栅双极型晶体管、可控硅整流器、场效应管等电力半导体器件，以及其他通常设计用于电力转换和电力调节设备的固态器件。变频器、逆变器、不间断电源、整流器和软启动器是配备灵敏电力半导体器件的典型设备实例，这类灵敏电力半导体器件无法承受任何线路浪涌或过流，并且需要高速保护。

Littelfuse POWR-*SPEED* PSR 系列产品可提供极快的优化电路保护，以保护现代电力转换设备。此类产品常见于纸浆和造纸行业、起重机和重型起重设备、加工行业、废水处理厂和各种大型工厂以及 MRO 设施等众多应用。

特性/优势

- 同类最佳直流性能
- 极佳限流功能
- 卓越的循环能力
- cURus、CCC* 全球认证
- 直接母线安装设计
- 可视及可选微动开关熔断器熔断指示
- 低功耗设计
- 符合美国及加拿大的要求
- 快熔熔断aR 性能等级

应用

- 功率转换设备（不间断电源、逆变器、整流器、驱动器）
- 直流系统（直流公共母线、直流注入制动）
- 电池保护应用（储能系统）
- 电动车充电站
- 加热器及电源

规格

电压范围	交流：550 V–1300 V 直流：500 V–1000 V
电流范围	40 A–2000 A
分断范围	交流：100 kA–200 kA 直流：150 kA
时间常数	IR 时为 10 ms
微动开关	有
安装	平端类型
材料	熔体：陶瓷 触点：镀黄铜
认证	UL 248-13 认证（文件：E71611） cURus（文件：E71611） CCC*
适用标准	UL248-13，IEC 60269-4（aR 类）
环境	符合 RoHS 标准，REACH
工作温度	-55 °C至 +125°C
储存温度	最高 +35°C，相对湿度 < 65%
原产国	墨西哥

订购零件号

PSR 030 FL 0550 Z

系列

外壳尺寸
30、31、32、33、70、71、72、73

端接
FL - 平端公制螺纹
FS - 平端英制螺纹

电流（A）

包装数量
Z =（2–3 件/盒）

目录编号

系列	外壳尺寸	端接	电流（A）	目录编号	订购零件号
PSR	030	FL	0550	PSR030FL0550	PSR030FL0550Z

推荐配件

微动开关：MS3H1000C（外壳尺寸 30-33）
MS7H1500C（外壳尺寸 70-73）

网站资源

下载技术文件：**Littelfuse.com/psr**

注意：高速熔断器设计用于固定式安装。不适用于移动车辆。

* CCC 认证仅适用于平端公制螺纹版本

© 2020 Littelfuse, Inc.

电气特性

外壳尺寸	目录编号		电流 (A) (A)	额定电压 (V)			额定分断电流		熔断 (弧前) I^2T (A^2s)	总熔断时间 I^2T (A^2s) AT 额定电压		100% 额定电流时功耗 (W)	机构认证	
	平端公制螺纹	平端英制螺纹		交流		直流	交流	直流		交流	直流		cURus	CCC*
				IEC	UL									
30	PSR030FL0040	PSR030FS0040	40	690	700	600	200 kA	150 kA	76	280	260	12	•	•
	PSR030FL0050	PSR030FS0050	50	690	700	600	200 kA	150 kA	110	598	384	15	•	•
	PSR030FL0063	PSR030FS0063	63	690	700	600	200 kA	150 kA	176	1023	640	20	•	•
	PSR030FL0080	PSR030FS0080	80	690	700	600	200 kA	150 kA	304	1728	1252	24	•	•
	PSR030FL0100	PSR030FS0100	100	690	700	600	200 kA	150 kA	437	2835	1575	27	•	•
	PSR030FL0125	PSR030FS0125	125	690	700	600	200 kA	150 kA	707	4684	2783	36	•	•
	PSR030FL0160	PSR030FS0160	160	690	700	600	200 kA	150 kA	1359	9114	5507	39	•	•
	PSR030FL0200	PSR030FS0200	200	690	700	600	200 kA	150 kA	3012	15169	14700	39	•	•
	PSR030FL0250	PSR030FS0250	250	690	700	600	200 kA	150 kA	4668	29952	20833	50	•	•
	PSR030FL0315	PSR030FS0315	315	690	700	600	200 kA	150 kA	7131	61830	31600	61	•	•
	PSR030FL0350	PSR030FS0350	350	690	700	600	200 kA	150 kA	12007	85320	49273	62	•	•
	PSR030FL0400	PSR030FS0400	400	690	700	600	200 kA	150 kA	16209	114750	63367	75	•	•
	PSR030FL0450	PSR030FS0450	450	690	700	600	200 kA	150 kA	23133	160110	93533	75	•	•
	PSR030FL0500	PSR030FS0500	500	690	700	600	200 kA	150 kA	31429	225180	137333	80	•	•
	PSR030FL0550	PSR030FS0550	550	690	700	600	200 kA	150 kA	44323	268920	145400	78	•	•
31	PSR031FL0200	PSR031FS0200	200	690	700	600	200 kA	150 kA	1965	17334	16188	49	•	•
	PSR031FL0250	PSR031FS0250	250	690	700	600	200 kA	150 kA	3789	35343	21080	52	•	•
	PSR031FL0315	PSR031FS0315	315	690	700	600	200 kA	150 kA	6862	59130	30694	61	•	•
	PSR031FL0350	PSR031FS0350	350	690	700	600	200 kA	150 kA	9523	76140	40996	63	•	•
	PSR031FL0400	PSR031FS0400	400	690	700	600	200 kA	150 kA	14770	124335	64359	64	•	•
	PSR031FL0450	PSR031FS0450	450	690	700	600	200 kA	150 kA	22457	178200	97444	69	•	•
	PSR031FL0500	PSR031FS0500	500	690	700	600	200 kA	150 kA	29751	251505	125935	81	•	•
	PSR031FL0550	PSR031FS0550	550	690	700	600	200 kA	150 kA	42056	289170	171845	77	•	•
	PSR031FL0630	PSR031FS0630	630	690	700	600	200 kA	150 kA	73513	507465	276315	80	•	•
	PSR031FL0700	PSR031FS0700	700	690	700	600	200 kA	150 kA	98187	601425	337260	92	•	•
	PSR031FL0800	PSR031FS0800	800	690	700	600	200 kA	150 kA	137208	848880	502800	106	•	•
32	PSR032FL0400	PSR032FS0400	400	690	700	600	200 kA	150 kA	11104	79650	44533	82	•	•
	PSR032FL0450	PSR032FS0450	450	690	700	600	200 kA	150 kA	15535	116100	65463	88	•	•
	PSR032FL0500	PSR032FS0500	500	690	700	600	200 kA	150 kA	21573	161460	88277	94	•	•
	PSR032FL0550	PSR032FS0550	550	690	700	600	200 kA	150 kA	26327	177660	107960	104	•	•
	PSR032FL0630	PSR032FS0630	630	690	700	600	200 kA	150 kA	34790	234900	156963	110	•	•
	PSR032FL0700	PSR032FS0700	700	690	700	600	200 kA	150 kA	51191	291870	209287	117	•	•
	PSR032FL0800	PSR032FS0800	800	690	700	600	200 kA	150 kA	60125	472770	249000	145	•	•
	PSR032FL0900	PSR032FS0900	900	690	700	600	200 kA	150 kA	107785	764100	404000	145	•	•
	PSR032FL1000	PSR032FS1000	1000	690	700	600	200 kA	150 kA	190102	933120	672333	146	•	•
	PSR032FL1100	PSR032FS1100	1100	690	700	600	200 kA	150 kA	225379	1247400	744000	149	•	•
33	PSR033FL0450	PSR033FS0450	450	690	700	600	200 kA	150 kA	13600	106380	58947	99	•	•
	PSR033FL0500	PSR033FS0500	500	690	700	600	200 kA	150 kA	16434	140400	77846	107	•	•
	PSR033FL0550	PSR033FS0550	550	690	700	600	200 kA	150 kA	23314	187650	100461	108	•	•
	PSR033FL0630	PSR033FS0630	630	690	700	600	200 kA	150 kA	38727	285930	142437	113	•	•
	PSR033FL0700	PSR033FS0700	700	690	700	600	200 kA	150 kA	56763	392580	209863	113	•	•
	PSR033FL0800	PSR033FS0800	800	690	700	600	200 kA	150 kA	84691	575505	348500	120	•	•
	PSR033FL0900	PSR033FS0900	900	690	700	600	200 kA	150 kA	122619	740340	451177	122	•	•
	PSR033FL1000	PSR033FS1000	1000	690	700	600	200 kA	150 kA	222350	1170450	787750	124	•	•
	PSR033FL1100	PSR033FS1100	1100	690	700	600	200 kA	150 kA	310824	1568700	821400	127	•	•
	PSR033FL1250	PSR033FS1250	1250	690	700	600	200 kA	150 kA	476902	2403000	1674333	131	•	•
	PSR033FL1400	PSR033FS1400	1400	690	700	500	200 kA	150 kA	583552	2920050	1979750	144	•	•
	PSR033FL1500	PSR033FS1500	1500	600	650	500	200 kA	150 kA	674538	2433200	1996733	163	•	•
	PSR033FL1600	PSR033FS1600	1600	600	650	500	200 kA	150 kA	779948	2942800	2301633	182	•	•
	PSR033FL1800	PSR033FS1800	1800	600	650	500	200 kA	150 kA	952196	3785040	2724180	224	•	•
	PSR033FL2000	PSR033FS2000	2000	550	600	500	200 kA	150 kA	1234315	4131600	3755180	222	•	•

* CCC 认证仅用于平端公制螺纹版本

© 2020 Littelfuse, Inc.

电气特性（续）

外壳尺寸	目录编号		电流 (A) (A)	额定电压 (V)			额定分断电流		熔断（弧前） I^2T (A^2s)	总熔断时间 I^2T (A^2s) AT 额定电压		100% 额定电流时功耗 (W)	机构认证	
	平端公制螺纹	平端英制螺纹		交流		直流	交流	直流		交流	直流		cURus	CCC*
				IEC	UL									
70	PSR070FL0050	PSR070FS0050	50	1250	1300	1000	100 kA	150 kA	177	2050	400	21	•	•
	PSR070FL0063	PSR070FS0063	63	1250	1300	1000	100 kA	150 kA	273	3399	900	23	•	•
	PSR070FL0080	PSR070FS0080	80	1250	1300	1000	100 kA	150 kA	583	6732	2200	24	•	•
	PSR070FL0100	PSR070FS0100	100	1250	1300	1000	100 kA	150 kA	974	10996	3750	29	•	•
	PSR070FL0125	PSR070FS0125	125	1250	1300	1000	100 kA	150 kA	1352	13011	5150	43	•	•
	PSR070FL0160	PSR070FS0160	160	1250	1300	1000	100 kA	150 kA	2377	25662	8950	51	•	•
	PSR070FL0200	PSR070FS0200	200	1250	1300	1000	100 kA	150 kA	4177	39087	17267	61	•	•
	PSR070FL0250	PSR070FS0250	250	1250	1300	1000	100 kA	150 kA	8629	89790	36750	71	•	•
	PSR070FL0280	PSR070FS0280	280	1250	1300	1000	100 kA	150 kA	11844	113201	46750	71	•	•
	PSR070FL0315	PSR070FS0315	315	1250	1300	1000	100 kA	150 kA	18162	142051	66833	69	•	•
71	PSR071FL0160	PSR071FS0160	160	1250	1300	1000	100 kA	150 kA	2756	24600	8800	42	•	•
	PSR071FL0200	PSR071FS0200	200	1250	1300	1000	100 kA	150 kA	4918	50307	19050	52	•	•
	PSR071FL0250	PSR071FS0250	250	1250	1300	1000	100 kA	150 kA	10592	104427	43100	54	•	•
	PSR071FL0280	PSR071FS0280	280	1250	1300	1000	100 kA	150 kA	13763	131897	54150	58	•	
	PSR071FL0315	PSR071FS0315	315	1250	1300	1000	100 kA	150 kA	20882	200244	67450	60	•	•
	PSR071FL0350	PSR071FS0350	350	1250	1300	1000	100 kA	150 kA	23301	225500	102500	71	•	•
	PSR071FL0400	PSR071FS0400	400	1250	1300	1000	100 kA	150 kA	43211	374986	185000	69	•	•
	PSR071FL0450	PSR071FS0450	450	1250	1300	1000	100 kA	150 kA	55915	452394	241333	88	•	•
72	PSR072FL0250	PSR072FS0250	250	1250	1300	1000	100 kA	150 kA	7737	72789	28567	63	•	•
	PSR072FL0280	PSR072FS0280	280	1250	1300	1000	100 kA	150 kA	10915	124538	46897	62	•	•
	PSR072FL0315	PSR072FS0315	315	1250	1300	1000	100 kA	150 kA	16187	145140	58867	67	•	•
	PSR072FL0350	PSR072FS0350	350	1250	1300	1000	100 kA	150 kA	18727	160447	69633	80	•	•
	PSR072FL0400	PSR072FS0400	400	1250	1300	1000	100 kA	150 kA	27112	243540	108000	89	•	•
	PSR072FL0450	PSR072FS0450	450	1250	1300	1000	100 kA	150 kA	35927	406413	159133	107	•	•
	PSR072FL0500	PSR072FS0500	500	1250	1300	1000	100 kA	150 kA	50398	425375	216333	115	•	•
	PSR072FL0550	PSR072FS0550	550	1250	1300	1000	100 kA	150 kA	73858	539833	271333	115	•	•
	PSR072FL0630	PSR072FS0630	630	1250	1300	1000	100 kA	150 kA	126126	942180	436000	119	•	•
73	PSR073FL0315	PSR073FS0315	315	1250	1300	1000	100 kA	150 kA	10245	106600	38650	88	•	•
	PSR073FL0350	PSR073FS0350	350	1250	1300	1000	100 kA	150 kA	13586	159627	57467	96	•	•
	PSR073FL0400	PSR073FS0400	400	1250	1300	1000	100 kA	150 kA	19797	211273	86800	124	•	•
	PSR073FL0450	PSR073FS0450	450	1250	1300	1000	100 kA	150 kA	29834	279073	114333	122	•	•
	PSR073FL0500	PSR073FS0500	500	1250	1300	1000	100 kA	150 kA	42751	416437	184500	121	•	•
	PSR073FL0550	PSR073FS0550	550	1250	1300	1000	100 kA	150 kA	55513	491713	224500	130	•	•
	PSR073FL0630	PSR073FS0630	630	1250	1300	1000	100 kA	150 kA	94649	804338	377500	136	•	•
	PSR073FL0700	PSR073FS0700	700	1250	1300	1000	100 kA	150 kA	158097	1170960	575667	135	•	•

* CCC 认证仅用于平端公制螺纹版本

© 2020 Littelfuse, Inc.

订购信息

外壳尺寸	平端 - 公制螺纹			平端 - 英制螺纹			盒数量 个/盒
	目录编号	订购零件号	通用产品代码 (UPC)	目录编号	订购零件号	通用产品代码 (UPC)	
30	PSR030FL0040	PSR030FL0040Z	07945820436	PSR030FS0040	PSR030FS0040Z	07945820451	3 件/盒
	PSR030FL0050	PSR030FL0050Z	07945820437	PSR030FS0050	PSR030FS0050Z	07945820452	3 件/盒
	PSR030FL0063	PSR030FL0063Z	07945820438	PSR030FS0063	PSR030FS0063Z	07945820453	3 件/盒
	PSR030FL0080	PSR030FL0080Z	07945820439	PSR030FS0080	PSR030FS0080Z	07945820454	3 件/盒
	PSR030FL0100	PSR030FL0100Z	07945820440	PSR030FS0100	PSR030FS0100Z	07945820455	3 件/盒
	PSR030FL0125	PSR030FL0125Z	07945820441	PSR030FS0125	PSR030FS0125Z	07945820456	3 件/盒
	PSR030FL0160	PSR030FL0160Z	07945820442	PSR030FS0160	PSR030FS0160Z	07945820457	3 件/盒
	PSR030FL0200	PSR030FL0200Z	07945820443	PSR030FS0200	PSR030FS0200Z	07945820458	3 件/盒
	PSR030FL0250	PSR030FL0250Z	07945820444	PSR030FS0250	PSR030FS0250Z	07945820459	3 件/盒
	PSR030FL0315	PSR030FL0315Z	07945820445	PSR030FS0315	PSR030FS0315Z	07945820460	3 件/盒
	PSR030FL0350	PSR030FL0350Z	07945820446	PSR030FS0350	PSR030FS0350Z	07945820461	3 件/盒
	PSR030FL0400	PSR030FL0400Z	07945820447	PSR030FS0400	PSR030FS0400Z	07945820462	3 件/盒
	PSR030FL0450	PSR030FL0450Z	07945820448	PSR030FS0450	PSR030FS0450Z	07945820463	3 件/盒
	PSR030FL0500	PSR030FL0500Z	07945820449	PSR030FS0500	PSR030FS0500Z	07945820464	3 件/盒
	PSR030FL0550	PSR030FL0550Z	07945820450	PSR030FS0550	PSR030FS0550Z	07945820465	3 件/盒
31	PSR031FL0200	PSR031FL0200Z	07945820466	PSR031FS0200	PSR031FS0200Z	07945820477	3 件/盒
	PSR031FL0250	PSR031FL0250Z	07945820467	PSR031FS0250	PSR031FS0250Z	07945820478	3 件/盒
	PSR031FL0315	PSR031FL0315Z	07945820468	PSR031FS0315	PSR031FS0315Z	07945820479	3 件/盒
	PSR031FL0350	PSR031FL0350Z	07945820469	PSR031FS0350	PSR031FS0350Z	07945820480	3 件/盒
	PSR031FL0400	PSR031FL0400Z	07945820470	PSR031FS0400	PSR031FS0400Z	07945820481	3 件/盒
	PSR031FL0450	PSR031FL0450Z	07945820471	PSR031FS0450	PSR031FS0450Z	07945820482	3 件/盒
	PSR031FL0500	PSR031FL0500Z	07945820472	PSR031FS0500	PSR031FS0500Z	07945820483	3 件/盒
	PSR031FL0550	PSR031FL0550Z	07945820473	PSR031FS0550	PSR031FS0550Z	07945820484	3 件/盒
	PSR031FL0630	PSR031FL0630Z	07945820474	PSR031FS0630	PSR031FS0630Z	07945820485	3 件/盒
	PSR031FL0700	PSR031FL0700Z	07945820475	PSR031FS0700	PSR031FS0700Z	07945820486	3 件/盒
	PSR031FL0800	PSR031FL0800Z	07945820476	PSR031FS0800	PSR031FS0800Z	07945820487	3 件/盒
32	PSR032FL0400	PSR032FL0400Z	07945820488	PSR032FS0400	PSR032FS0400Z	07945820498	3 件/盒
	PSR032FL0450	PSR032FL0450Z	07945820489	PSR032FS0450	PSR032FS0450Z	07945820499	3 件/盒
	PSR032FL0500	PSR032FL0500Z	07945820490	PSR032FS0500	PSR032FS0500Z	07945820500	3 件/盒
	PSR032FL0550	PSR032FL0550Z	07945820491	PSR032FS0550	PSR032FS0550Z	07945820501	3 件/盒
	PSR032FL0630	PSR032FL0630Z	07945820492	PSR032FS0630	PSR032FS0630Z	07945820502	3 件/盒
	PSR032FL0700	PSR032FL0700Z	07945820493	PSR032FS0700	PSR032FS0700Z	07945820503	3 件/盒
	PSR032FL0800	PSR032FL0800Z	07945820494	PSR032FS0800	PSR032FS0800Z	07945820504	3 件/盒
	PSR032FL0900	PSR032FL0900Z	07945820495	PSR032FS0900	PSR032FS0900Z	07945820505	3 件/盒
	PSR032FL1000	PSR032FL1000Z	07945820496	PSR032FS1000	PSR032FS1000Z	07945820506	3 件/盒
	PSR032FL1100	PSR032FL1100Z	07945820497	PSR032FS1100	PSR032FS1100Z	07945820507	3 件/盒
33	PSR033FL0450	PSR033FL0450Z	07945822163	PSR033FS0450	PSR033FS0450Z	07945822164	3 件/盒
	PSR033FL0500	PSR033FL0500Z	07945820508	PSR033FS0500	PSR033FS0500Z	07945820522	3 件/盒
	PSR033FL0550	PSR033FL0550Z	07945820509	PSR033FS0550	PSR033FS0550Z	07945820523	3 件/盒
	PSR033FL0630	PSR033FL0630Z	07945820510	PSR033FS0630	PSR033FS0630Z	07945820524	3 件/盒
	PSR033FL0700	PSR033FL0700Z	07945820511	PSR033FS0700	PSR033FS0700Z	07945820525	3 件/盒
	PSR033FL0800	PSR033FL0800Z	07945820512	PSR033FS0800	PSR033FS0800Z	07945820526	3 件/盒
	PSR033FL0900	PSR033FL0900Z	07945820513	PSR033FS0900	PSR033FS0900Z	07945820527	3 件/盒
	PSR033FL1000	PSR033FL1000Z	07945820514	PSR033FS1000	PSR033FS1000Z	07945820528	3 件/盒
	PSR033FL1100	PSR033FL1100Z	07945820515	PSR033FS1100	PSR033FS1100Z	07945820529	3 件/盒
	PSR033FL1250	PSR033FL1250Z	07945820516	PSR033FS1250	PSR033FS1250Z	07945820530	3 件/盒
	PSR033FL1400	PSR033FL1400Z	07945820517	PSR033FS1400	PSR033FS1400Z	07945820531	3 件/盒
	PSR033FL1500	PSR033FL1500Z	07945820518	PSR033FS1500	PSR033FS1500Z	07945820532	3 件/盒
	PSR033FL1600	PSR033FL1600Z	07945820519	PSR033FS1600	PSR033FS1600Z	07945820533	3 件/盒
	PSR033FL1800	PSR033FL1800Z	07945820520	PSR033FS1800	PSR033FS1800Z	07945820534	3 件/盒
	PSR033FL2000	PSR033FL2000Z	07945820521	PSR033FS2000	PSR033FS2000Z	07945820535	3 件/盒

© 2020 Littelfuse, Inc.

订购信息(续)

外壳尺寸	平端 - 公制螺纹			平端 - 英制螺纹			盒数量 个/盒
	目录编号	订购零件号	通用产品代码 (UPC)	目录编号	订购零件号	通用产品代码 (UPC)	
70	PSR070FL0050	PSR070FL0050Z	07945820536	PSR070FS0050	PSR070FS0050Z	07945820546	2 件/盒
	PSR070FL0063	PSR070FL0063Z	07945820537	PSR070FS0063	PSR070FS0063Z	07945820547	2 件/盒
	PSR070FL0080	PSR070FL0080Z	07945820538	PSR070FS0080	PSR070FS0080Z	07945820548	2 件/盒
	PSR070FL0100	PSR070FL0100Z	07945820539	PSR070FS0100	PSR070FS0100Z	07945820549	2 件/盒
	PSR070FL0125	PSR070FL0125Z	07945820540	PSR070FS0125	PSR070FS0125Z	07945820550	2 件/盒
	PSR070FL0160	PSR070FL0160Z	07945820541	PSR070FS0160	PSR070FS0160Z	07945820551	2 件/盒
	PSR070FL0200	PSR070FL0200Z	07945820542	PSR070FS0200	PSR070FS0200Z	07945820552	2 件/盒
	PSR070FL0250	PSR070FL0250Z	07945820543	PSR070FS0250	PSR070FS0250Z	07945820553	2 件/盒
	PSR070FL0280	PSR070FL0280Z	07945820544	PSR070FS0280	PSR070FS0280Z	07945820554	2 件/盒
	PSR070FL0315	PSR070FL0315Z	07945820545	PSR070FS0315	PSR070FS0315Z	07945820555	2 件/盒
71	PSR071FL0160	PSR071FL0160Z	07945820556	PSR071FS0160	PSR071FS0160Z	07945820564	2 件/盒
	PSR071FL0200	PSR071FL0200Z	07945820557	PSR071FS0200	PSR071FS0200Z	07945820565	2 件/盒
	PSR071FL0250	PSR071FL0250Z	07945820558	PSR071FS0250	PSR071FS0250Z	07945820566	2 件/盒
	PSR071FL0280	PSR071FL0280Z	07945820573	PSR071FS0280	PSR071FS0280Z	07945820582	2 件/盒
	PSR071FL0315	PSR071FL0315Z	07945820560	PSR071FS0315	PSR071FS0315Z	07945820568	2 件/盒
	PSR071FL0350	PSR071FL0350Z	07945820561	PSR071FS0350	PSR071FS0350Z	07945820569	2 件/盒
	PSR071FL0400	PSR071FL0400Z	07945820562	PSR071FS0400	PSR071FS0400Z	07945820570	2 件/盒
	PSR071FL0450	PSR071FL0450Z	07945820563	PSR071FS0450	PSR071FS0450Z	07945820571	2 件/盒
72	PSR072FL0250	PSR072FL0250Z	07945820572	PSR072FS0250	PSR072FS0250Z	07945820581	2 件/盒
	PSR072FL0280	PSR072FL0280Z	07945820573	PSR072FS0280	PSR072FS0280Z	07945820582	2 件/盒
	PSR072FL0315	PSR072FL0315Z	07945820574	PSR072FS0315	PSR072FS0315Z	07945820583	2 件/盒
	PSR072FL0350	PSR072FL0350Z	07945820575	PSR072FS0350	PSR072FS0350Z	07945820584	2 件/盒
	PSR072FL0400	PSR072FL0400Z	07945820576	PSR072FS0400	PSR072FS0400Z	07945820585	2 件/盒
	PSR072FL0450	PSR072FL0450Z	07945820577	PSR072FS0450	PSR072FS0450Z	07945820586	2 件/盒
	PSR072FL0500	PSR072FL0500Z	07945820578	PSR072FS0500	PSR072FS0500Z	07945820587	2 件/盒
	PSR072FL0550	PSR072FL0550Z	07945820579	PSR072FS0550	PSR072FS0550Z	07945820588	2 件/盒
	PSR072FL0630	PSR072FL0630Z	07945820580	PSR072FS0630	PSR072FS0630Z	07945820589	2 件/盒
73	PSR073FL0315	PSR073FL0315Z	07945820590	PSR073FS0315	PSR073FS0315Z	07945820602	2 件/盒
	PSR073FL0350	PSR073FL0350Z	07945820591	PSR073FS0350	PSR073FS0350Z	07945820603	2 件/盒
	PSR073FL0400	PSR073FL0400Z	07945820592	PSR073FS0400	PSR073FS0400Z	07945820604	2 件/盒
	PSR073FL0450	PSR073FL0450Z	07945820593	PSR073FS0450	PSR073FS0450Z	07945820605	2 件/盒
	PSR073FL0500	PSR073FL0500Z	07945820594	PSR073FS0500	PSR073FS0500Z	07945820606	2 件/盒
	PSR073FL0550	PSR073FL0550Z	07945820595	PSR073FS0550	PSR073FS0550Z	07945820607	2 件/盒
	PSR073FL0630	PSR073FL0630Z	07945820596	PSR073FS0630	PSR073FS0630Z	07945820608	2 件/盒
	PSR073FL0700	PSR073FL0700Z	07945820597	PSR073FS0700	PSR073FS0700Z	07945820609	2 件/盒

© 2020 Littelfuse, Inc.

尺寸

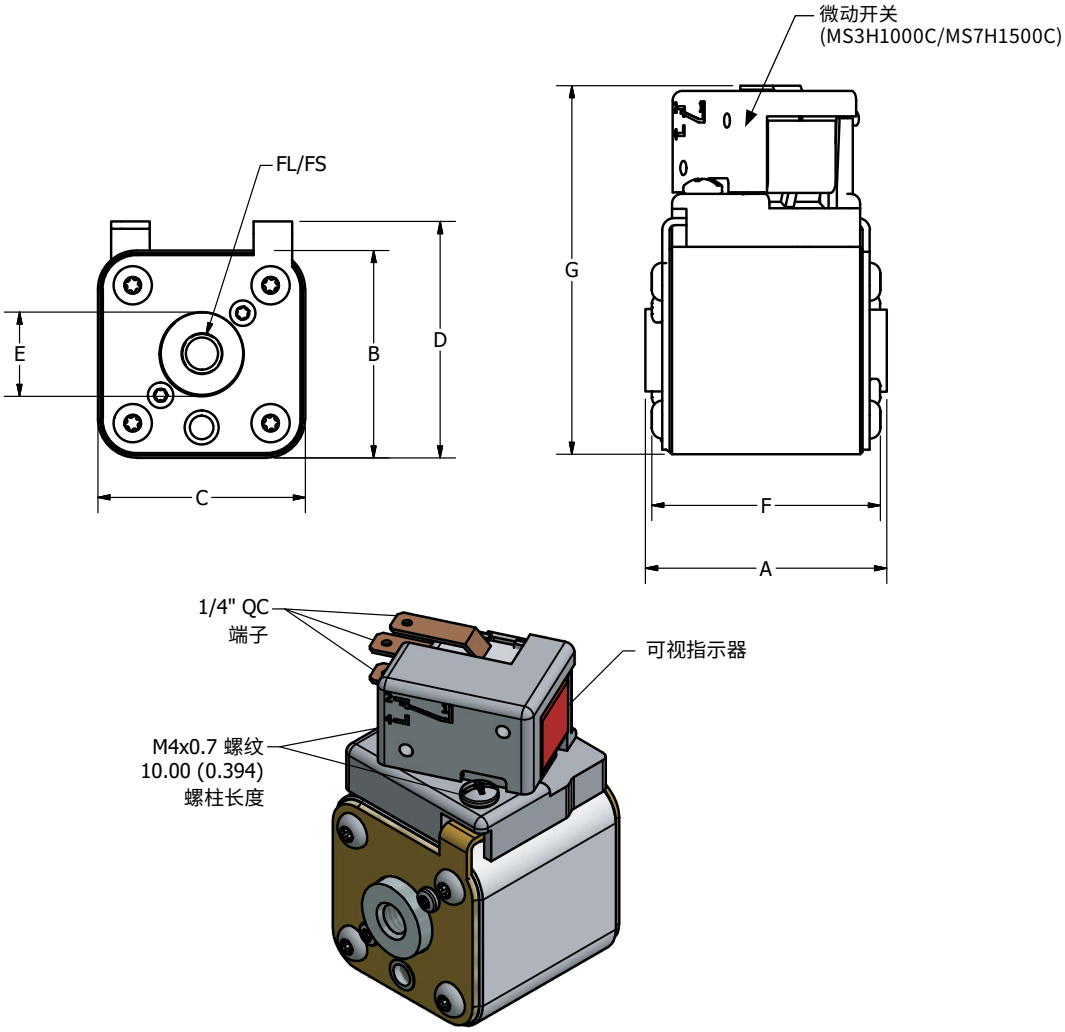

尺寸单位:MM (IN)										
外壳尺寸	A	B	C	D	E	F	G	FL 公制螺纹	FS 英制螺纹	建议扭矩
30	50.0 (1.97)	43.0 (1.69)	43.0 (1.69)	49.0 (1.93)	17.0 (0.67)	47.4 (1.86)	76.4 (3.01)	M8 x 1.25	5/16"–18 UNC 2B	13–20 Nm
31	50.0 (1.97)	51.5 (2.03)	51.5 (2.03)	57.5 (2.26)	20.0 (0.8)	48.2 (1.90)	84.9 (3.34)	M8 x 1.25	5/16"–18 UNC 2B	13–20 Nm
32	51.0 (2.01)	60.0 (2.36)	60.0 (2.36)	66.0 (2.60)	23.0 (0.91)	48.8 (1.92)	93.4 (3.68)	M10 x 1.5	3/8"–16 UNC 2B	26–35 Nm
33	51.0 (2.01)	73.5 (2.89)	73.5 (2.89)	79.5 (3.13)	30.0 (1.18)	49.2 (1.94)	106.9 (4.21)	M12 x 1.75	1/2"–13 UNC 2B	45–55 Nm
70	74.0 (2.91)	43.0 (1.69)	43.0 (1.69)	49.0 (1.93)	17.0 (0.67)	71.4 (2.81)	76.4 (3.01)	M8 x 1.25	5/16"–18 UNC 2B	13–20 Nm
71	74.0 (2.91)	51.5 (2.03)	51.5 (2.03)	57.5 (2.26)	20.0 (0.79)	72.2 (2.84)	84.9 (3.34)	M8 x 1.25	5/16"–18 UNC 2B	13–20 Nm
72	75.0 (2.95)	60.0 (2.36)	60.0 (2.36)	66.0 (2.60)	23.0 (0.91)	72.8 (2.87)	93.4 (3.68)	M10 x 1.5	3/8"–16 UNC 2B	26–35 Nm
73	75.0 (2.95)	73.5 (2.89)	73.5 (2.89)	79.5 (3.13)	30.0 (1.18)	73.2 (2.88)	106.9 (4.21)	M12 x 1.75	1/2"–13 UNC 2B	45–55 Nm

© 2020 Littelfuse, Inc.

半导体熔断器 • 螺栓刀片端子 • 40 A—2000 A

说明

Littelfuse PSR 系列高速方形熔断器专门设计用于保护例如二极管、三端双向可控硅元件、绝缘栅双极型晶体管、可控硅整流器、场效应管等电力半导体器件，以及其他通常设计用于电力转换和电力调节设备的固态器件。变频器、逆变器、不间断电源、整流器和软启动器是配备灵敏电力半导体器件的典型设备实例，这类灵敏电力半导体器件无法承受任何线路浪涌或过流，并且需要高速保护。

带螺栓刀片端子的 PSR 系统根据 IEC 60269-4 进行设计和测试

Littelfuse POWR-*SPEED*® PSR 系列产品可提供极快的优化电路保护，以保护现代电力转换设备。 可提供螺栓刀片端子类型端接（北美市场典型方式），所有熔断器上均标配熔断器熔断可视指示，并可选配外部指示用微动开关。

特性/优势

- 同类最佳直流性能
- 极佳限流功能
- 卓越的循环能力
- 可视及可选微动开关熔断器熔断指示
- 低功耗设计
- 符合美国及加拿大的要求
- 快熔熔断aR 性能等级

应用

- 电力转换设备（不间断电源、逆变器、整流器、驱动器）
- 直流系统（直流公共母线、直流注入制动）
- 电池保护应用（储能系统）
- 电动车充电站
- 加热器及电源

规格

额定电压	交流：550 V–1300 V
	直流：480 V–1000 V
额定电流	40 A–2000 A
额定分断电流	交流：100 kA–200 kA
	直流：150 kA
时间常数	IR 时为 10 ms
微动开关	有
安装	螺栓刀片端子类型
材料	熔体：陶瓷
	触点：镀铜
认证	UL 248-13 认证（文件：E71611）
	cURus（文件：E71611）
环境	符合 RoHS 标准，REACH
工作温度	-55°C 至 +125°C
储存温度	最高 +35°C，相对湿度 < 65%
原产国	墨西哥

订购零件号

PSR 030 US 0550 Z

- **系列**
- **外壳尺寸**
  30、31、32、33、70、71、72、73
- **端接**
  US = 螺栓短刀片端子
  UL = 螺栓长刀片端子
- **电流（A）**
- **包装数量**
  X = (1 件/盒)
  Z= (3 件/盒)

目录编号

系列	外壳尺寸	端接	电流（A）	目录编号	订购零件号
PSR	030	US	0550	PSR030US0550	PSR030US0550Z

推荐配件

微动开关： MS3H1000C（外形尺寸 30 至 33）
MS7H1500C（外形尺寸 70 至 73）

网站资源

下载技术文件：**Littelfuse.com/psr**

注意：高速熔断器设计用于固定式安装。不适用于移动车辆。

© 2020 Littelfuse, Inc.

电气特性

外壳尺寸	目录编号		额定电流 (A)	额定电压 (V)			额定分断电流		熔断 (弧前) I^2T (A^2S)	总熔断时间 I^2T (A^2S) AT 额定电压		100% 额定电流时功耗 (W)	机构认证
	螺栓短刀片端子 (US)	螺栓长刀片端子 (UL)		交流		直流	交流	直流		交流	直流		cURus
				IEC*	UL								
30	PSR030US0040	PSR030UL0040	40	690	700	600	200 kA	150 kA	76	280	260	13	•
	PSR030US0050	PSR030UL0050	50	690	700	600	200 kA	150 kA	110	598	384	16	•
	PSR030US0063	PSR030UL0063	63	690	700	600	200 kA	150 kA	176	1023	640	20	•
	PSR030US0080	PSR030UL0080	80	690	700	600	200 kA	150 kA	304	1728	1252	24	•
	PSR030US0100	PSR030UL0100	100	690	700	600	200 kA	150 kA	437	2835	1575	28	•
	PSR030US0125	PSR030UL0125	125	690	700	600	200 kA	150 kA	707	4684	2783	37	•
	PSR030US0160	PSR030UL0160	160	690	700	600	200 kA	150 kA	1359	9114	5507	40	•
	PSR030US0200	PSR030UL0200	200	690	700	600	200 kA	150 kA	3012	15169	14700	40	•
	PSR030US0250	PSR030UL0250	250	690	700	600	200 kA	150 kA	4668	29952	20833	52	•
	PSR030US0315	PSR030UL0315	315	690	700	600	200 kA	150 kA	7131	61830	31600	64	•
	PSR030US0350	PSR030UL0350	350	690	700	600	200 kA	150 kA	12007	85320	49273	66	•
	PSR030US0400	PSR030UL0400	400	690	700	600	200 kA	150 kA	16209	114750	63367	78	•
	PSR030US0450	PSR030UL0450	450	690	700	600	200 kA	150 kA	23133	160110	93533	80	•
	PSR030US0500	PSR030UL0500	500	690	700	600	200 kA	150 kA	31429	225180	137333	84	•
	PSR030US0550	PSR030UL0550	550	690	700	600	200 kA	150 kA	44323	268920	145400	85	•
31	PSR031US0200	PSR031UL0200	200	690	700	600	200 kA	150 kA	1965	17334	16188	49	•
	PSR031US0250	PSR031UL0250	250	690	700	600	200 kA	150 kA	3789	35343	21080	52	•
	PSR031US0315	PSR031UL0315	315	690	700	600	200 kA	150 kA	6862	59130	30694	63	•
	PSR031US0350	PSR031UL0350	350	690	700	600	200 kA	150 kA	9523	76140	40996	67	•
	PSR031US0400	PSR031UL0400	400	690	700	600	200 kA	150 kA	14770	124335	64359	70	•
	PSR031US0450	PSR031UL0450	450	690	700	600	200 kA	150 kA	22457	178200	97444	70	•
	PSR031US0500	PSR031UL0500	500	690	700	600	200 kA	150 kA	29751	251505	125935	74	•
	PSR031US0550	PSR031UL0550	550	690	700	600	200 kA	150 kA	42056	289170	171845	86	•
	PSR031US0630	PSR031UL0630	630	690	700	600	200 kA	150 kA	73513	507465	276315	87	•
	PSR031US0700	PSR031UL0700	700	690	700	600	200 kA	150 kA	98187	601425	337260	93	•
	PSR031US0800	PSR031UL0800	800	690	700	600	200 kA	150 kA	137208	848880	502815	107	•
32	PSR032US0400	PSR032UL0400	400	690	700	600	200 kA	150 kA	11104	79650	44533	87	•
	PSR032US0450	PSR032UL0450	450	690	700	600	200 kA	150 kA	15535	116100	65463	88	•
	PSR032US0500	PSR032UL0500	500	690	700	600	200 kA	150 kA	21573	161460	88277	94	•
	PSR032US0550	PSR032UL0550	550	690	700	600	200 kA	150 kA	26327	177660	107960	106	•
	PSR032US0630	PSR032UL0630	630	690	700	600	200 kA	150 kA	34790	234900	156963	114	•
	PSR032US0700	PSR032UL0700	700	690	700	600	200 kA	150 kA	51191	291870	209287	127	•
	PSR032US0800	PSR032UL0800	800	690	700	600	200 kA	150 kA	60125	472770	249000	152	•
	PSR032US0900	PSR032UL0900	900	690	700	600	200 kA	150 kA	107785	764100	404000	145	•
	PSR032US1000	PSR032UL1000	1000	690	700	600	200 kA	150 kA	190102	933120	672333	149	•
	PSR032US1100	PSR032UL1100	1100	690	700	600	200 kA	150 kA	225379	1247400	744000	161	•
33	PSR033US0450	PSR033UL0450	450	690	700	600	200 kA	150 kA	13600	106380	58947	107	•
	PSR033US0500	PSR033UL0500	500	690	700	600	200 kA	150 kA	16434	140400	77846	107	•
	PSR033US0550	PSR033UL0550	550	690	700	600	200 kA	150 kA	23314	187650	100461	111	•
	PSR033US0630	PSR033UL0630	630	690	700	600	200 kA	150 kA	38727	285930	142437	120	•
	PSR033US0700	PSR033UL0700	700	690	700	600	200 kA	150 kA	56763	392580	209863	116	•
	PSR033US0800	PSR033UL0800	800	690	700	600	200 kA	150 kA	84691	575505	348500	122	•
	PSR033US0900	PSR033UL0900	900	690	700	600	200 kA	150 kA	122619	740340	451177	138	•
	PSR033US1000	PSR033UL1000	1000	690	700	600	200 kA	150 kA	222350	1170450	787750	138	•
	PSR033US1100	PSR033UL1100	1100	690	700	600	200 kA	150 kA	310824	1568700	821400	138	•
	PSR033US1250	PSR033UL1250	1250	690	700	500	200 kA	150 kA	476902	2403000	1674333	145	•
	PSR033US1400	PSR033UL1400	1400	690	700	500	200 kA	150 kA	583552	2920050	1979750	173	•
	PSR033US1500	PSR033UL1500	1500	600	650	500	200 kA	150 kA	674538	2433200	1996733	182	•
	PSR033US1600	PSR033UL1600	1600	600	650	500	200 kA	150 kA	779948	2942800	2301633	208	•
	PSR033US1800	PSR033UL1800	1800	600	650	500	200 kA	150 kA	952196	3785040	2724180	260	•
	PSR033US2000	PSR033UL2000	2000	550	600	480	200 kA	150 kA	1234315	4131600	3755180	264	•

* 电气符合IEC 60269-4

© 2020 Littelfuse, Inc.

电气特性（续）

外壳尺寸	目录编号	额定电流（A）	额定电压（V）			额定分断电流		熔断（弧前）I^2T (A^2S)	总熔断时间 I^2T (A^2S) AT 额定电压		100% 额定电流时功耗（W）	机构认证
	螺栓长刀片端子（UL）		交流		直流	交流	直流		交流	直流		cURus
			IEC*	UL								
70	PSR070UL0050	50	1250	1300	1000	100 kA	150 kA	177	2050	400	21	•
	PSR070UL0063	63	1250	1300	1000	100 kA	150 kA	273	3399	900	24	•
	PSR070UL0080	80	1250	1300	1000	100 kA	150 kA	583	6732	2200	25	•
	PSR070UL0100	100	1250	1300	1000	100 kA	150 kA	974	10996	3750	30	•
	PSR070UL0125	125	1250	1300	1000	100 kA	150 kA	1352	13011	5150	44	•
	PSR070UL0160	160	1250	1300	1000	100 kA	150 kA	2377	25662	8950	53	•
	PSR070UL0200	200	1250	1300	1000	100 kA	150 kA	4177	39087	17267	62	•
	PSR070UL0250	250	1250	1300	1000	100 kA	150 kA	8629	89790	36750	73	•
	PSR070UL0280	280	1250	1300	1000	100 kA	150 kA	11844	113201	46750	77	•
	PSR070UL0315	315	1250	1300	1000	100 kA	150 kA	18162	142051	66833	80	•
71	PSR071UL0160	160	1250	1300	1000	100 kA	150 kA	2756	24600	8800	45	•
	PSR071UL0200	200	1250	1300	1000	100 kA	150 kA	4918	50307	19050	52	•
	PSR071UL0250	250	1250	1300	1000	100 kA	150 kA	10592	104427	43100	55	•
	PSR071UL0280	280	1250	1300	1000	100 kA	150 kA	13763	131897	54150	58	•
	PSR071UL0315	315	1250	1300	1000	100 kA	150 kA	20882	200244	67450	59	•
	PSR071UL0350	350	1250	1300	1000	100 kA	150 kA	23301	225500	102500	70	•
	PSR071UL0400	400	1250	1300	1000	100 kA	150 kA	43211	374986	185000	76	•
	PSR071UL0450	450	1250	1300	1000	100 kA	150 kA	55915	452394	241333	88	•
72	PSR072UL0250	250	1250	1300	1000	100 kA	150 kA	7737	72789	28567	64	•
	PSR072UL0280	280	1250	1300	1000	100 kA	150 kA	10915	124538	46897	62	•
	PSR072UL0315	315	1250	1300	1000	100 kA	150 kA	16187	145140	58867	69	•
	PSR072UL0350	350	1250	1300	1000	100 kA	150 kA	18727	160447	69633	81	•
	PSR072UL0400	400	1250	1300	1000	100 kA	150 kA	27112	243540	108000	93	•
	PSR072UL0450	450	1250	1300	1000	100 kA	150 kA	35927	406413	159133	107	•
	PSR072UL0500	500	1250	1300	1000	100 kA	150 kA	50398	425375	216333	115	•
	PSR072UL0550	550	1250	1300	1000	100 kA	150 kA	73858	539833	271333	115	•
	PSR072UL0630	630	1250	1300	1000	100 kA	150 kA	126126	942180	436000	119	•
73	PSR073UL0315	315	1250	1300	1000	100 kA	150 kA	10245	106600	38650	100	•
	PSR073UL0350	350	1250	1300	1000	100 kA	150 kA	13586	159627	57467	100	•
	PSR073UL0400	400	1250	1300	1000	100 kA	150 kA	19797	211273	86800	124	•
	PSR073UL0450	450	1250	1300	1000	100 kA	150 kA	29834	279073	114333	122	•
	PSR073UL0500	500	1250	1300	1000	100 kA	150 kA	42751	416437	184500	121	•
	PSR073UL0550	550	1250	1300	1000	100 kA	150 kA	55513	491713	224500	130	•
	PSR073UL0630	630	1250	1300	1000	100 kA	150 kA	94649	804338	377500	136	•
	PSR073UL0700	700	1250	1300	1000	100 kA	150 kA	158097	1170960	575667	135	•

* 电气符合IEC 60269-4

© 2020 Littelfuse, Inc.

订购信息

外壳尺寸	螺栓短刀片端子 (US)			螺栓长刀片端子 (UL)			盒数量
	目录编号	订购零件号	通用产品代码 (UPC)	目录编号	订购零件号	通用产品代码 (UPC)	
30	PSR030US0040	PSR030US0040Z	07945825195	PSR030UL0040	PSR030UL0040Z	07945825246	3 件/盒
	PSR030US0050	PSR030US0050Z	07945825196	PSR030UL0050	PSR030UL0050Z	07945825247	3 件/盒
	PSR030US0063	PSR030US0063Z	07945825197	PSR030UL0063	PSR030UL0063Z	07945825248	3 件/盒
	PSR030US0080	PSR030US0080Z	07945825198	PSR030UL0080	PSR030UL0080Z	07945825249	3 件/盒
	PSR030US0100	PSR030US0100Z	07945825199	PSR030UL0100	PSR030UL0100Z	07945825250	3 件/盒
	PSR030US0125	PSR030US0125Z	07945825200	PSR030UL0125	PSR030UL0125Z	07945825251	3 件/盒
	PSR030US0160	PSR030US0160Z	07945825201	PSR030UL0160	PSR030UL0160Z	07945825252	3 件/盒
	PSR030US0200	PSR030US0200Z	07945825202	PSR030UL0200	PSR030UL0200Z	07945825253	3 件/盒
	PSR030US0250	PSR030US0250Z	07945825203	PSR030UL0250	PSR030UL0250Z	07945825254	3 件/盒
	PSR030US0315	PSR030US0315Z	07945825204	PSR030UL0315	PSR030UL0315Z	07945825255	3 件/盒
	PSR030US0350	PSR030US0350Z	07945825205	PSR030UL0350	PSR030UL0350Z	07945825256	3 件/盒
	PSR030US0400	PSR030US0400Z	07945825206	PSR030UL0400	PSR030UL0400Z	07945825257	3 件/盒
	PSR030US0450	PSR030US0450Z	07945825207	PSR030UL0450	PSR030UL0450Z	07945825258	3 件/盒
	PSR030US0500	PSR030US0500Z	07945825208	PSR030UL0500	PSR030UL0500Z	07945825259	3 件/盒
	PSR030US0550	PSR030US0550Z	07945825209	PSR030UL0550	PSR030UL0550Z	07945825260	3 件/盒
31	PSR031US0200	PSR031US0200Z	07945825210	PSR031UL0200	PSR031UL0200Z	07945825261	3 件/盒
	PSR031US0250	PSR031US0250Z	07945825211	PSR031UL0250	PSR031UL0250Z	07945825262	3 件/盒
	PSR031US0315	PSR031US0315Z	07945825212	PSR031UL0315	PSR031UL0315Z	07945825263	3 件/盒
	PSR031US0350	PSR031US0350Z	07945825213	PSR031UL0350	PSR031UL0350Z	07945825264	3 件/盒
	PSR031US0400	PSR031US0400Z	07945825214	PSR031UL0400	PSR031UL0400Z	07945825265	3 件/盒
	PSR031US0450	PSR031US0450Z	07945825215	PSR031UL0450	PSR031UL0450Z	07945825266	3 件/盒
	PSR031US0500	PSR031US0500Z	07945825216	PSR031UL0500	PSR031UL0500Z	07945825267	3 件/盒
	PSR031US0550	PSR031US0550Z	07945825217	PSR031UL0550	PSR031UL0550Z	07945825268	3 件/盒
	PSR031US0630	PSR031US0630Z	07945825218	PSR031UL0630	PSR031UL0630Z	07945825269	3 件/盒
	PSR031US0700	PSR031US0700Z	07945825219	PSR031UL0700	PSR031UL0700Z	07945825270	3 件/盒
	PSR031US0800	PSR031US0800Z	07945825220	PSR031UL0800	PSR031UL0800Z	07945825271	3 件/盒
32	PSR032US0400	PSR032US0400X	07945825221	PSR032UL0400	PSR032UL0400X	07945825272	1 件/盒
	PSR032US0450	PSR032US0450X	07945825222	PSR032UL0450	PSR032UL0450X	07945825273	1 件/盒
	PSR032US0500	PSR032US0500X	07945825223	PSR032UL0500	PSR032UL0500X	07945825274	1 件/盒
	PSR032US0550	PSR032US0550X	07945825224	PSR032UL0550	PSR032UL0550X	07945825275	1 件/盒
	PSR032US0630	PSR032US0630X	07945825225	PSR032UL0630	PSR032UL0630X	07945825276	1 件/盒
	PSR032US0700	PSR032US0700X	07945825226	PSR032UL0700	PSR032UL0700X	07945825277	1 件/盒
	PSR032US0800	PSR032US0800X	07945825227	PSR032UL0800	PSR032UL0800X	07945825278	1 件/盒
	PSR032US0900	PSR032US0900X	07945825228	PSR032UL0900	PSR032UL0900X	07945825279	1 件/盒
	PSR032US1000	PSR032US1000X	07945825229	PSR032UL1000	PSR032UL1000X	07945825280	1 件/盒
	PSR032US1100	PSR032US1100X	07945825230	PSR032UL1100	PSR032UL1100X	07945825281	1 件/盒
33	PSR033US0450	PSR033US0450X	07945825231	PSR033UL0450	PSR033UL0450X	07945825282	1 件/盒
	PSR033US0500	PSR033US0500X	07945825232	PSR033UL0500	PSR033UL0500X	07945825283	1 件/盒
	PSR033US0550	PSR033US0550X	07945825233	PSR033UL0550	PSR033UL0550X	07945825284	1 件/盒
	PSR033US0630	PSR033US0630X	07945825234	PSR033UL0630	PSR033UL0630X	07945825285	1 件/盒
	PSR033US0700	PSR033US0700X	07945825235	PSR033UL0700	PSR033UL0700X	07945825286	1 件/盒
	PSR033US0800	PSR033US0800X	07945825236	PSR033UL0800	PSR033UL0800X	07945825287	1 件/盒
	PSR033US0900	PSR033US0900X	07945825237	PSR033UL0900	PSR033UL0900X	07945825288	1 件/盒
	PSR033US1000	PSR033US1000X	07945825238	PSR033UL1000	PSR033UL1000X	07945825289	1 件/盒
	PSR033US1100	PSR033US1100X	07945825239	PSR033UL1100	PSR033UL1100X	07945825290	1 件/盒
	PSR033US1250	PSR033US1250X	07945825240	PSR033UL1250	PSR033UL1250X	07945825291	1 件/盒
	PSR033US1400	PSR033US1400X	07945825241	PSR033UL1400	PSR033UL1400X	07945825292	1 件/盒
	PSR033US1500	PSR033US1500X	07945825242	PSR033UL1500	PSR033UL1500X	07945825293	1 件/盒
	PSR033US1600	PSR033US1600X	07945825243	PSR033UL1600	PSR033UL1600X	07945825294	1 件/盒
	PSR033US1800	PSR033US1800X	07945825244	PSR033UL1800	PSR033UL1800X	07945825295	1 件/盒
	PSR033US2000	PSR033US2000X	07945825245	PSR033UL2000	PSR033UL2000X	07945825296	1 件/盒

© 2020 Littelfuse, Inc.

订购信息(续)

外壳尺寸	螺栓长刀片端子(UL)			盒数量
	目录编号	订购零件号	通用产品代码(UPC)	
70	PSR070UL0050	PSR070UL0050Z	07945825297	3 件/盒
	PSR070UL0063	PSR070UL0063Z	07945825298	3 件/盒
	PSR070UL0080	PSR070UL0080Z	07945825299	3 件/盒
	PSR070UL0100	PSR070UL0100Z	07945825300	3 件/盒
	PSR070UL0125	PSR070UL0125Z	07945825301	3 件/盒
	PSR070UL0160	PSR070UL0160Z	07945825302	3 件/盒
	PSR070UL0200	PSR070UL0200Z	07945825303	3 件/盒
	PSR070UL0250	PSR070UL0250Z	07945825304	3 件/盒
	PSR070UL0280	PSR070UL0280Z	07945825305	3 件/盒
	PSR070UL0315	PSR070UL0315Z	07945825306	3 件/盒
71	PSR071UL0160	PSR071UL0160Z	07945825307	3 件/盒
	PSR071UL0200	PSR071UL0200Z	07945825308	3 件/盒
	PSR071UL0250	PSR071UL0250Z	07945825309	3 件/盒
	PSR071UL0280	PSR071UL0280Z	07945825310	3 件/盒
	PSR071UL0315	PSR071UL0315Z	07945825311	3 件/盒
	PSR071UL0350	PSR071UL0350Z	07945825312	3 件/盒
	PSR071UL0400	PSR071UL0400Z	07945825313	3 件/盒
	PSR071UL0450	PSR071UL0450Z	07945825314	3 件/盒
72	PSR072UL0250	PSR072UL0250X	07945825315	1 件/盒
	PSR072UL0280	PSR072UL0280X	07945825316	1 件/盒
	PSR072UL0315	PSR072UL0315X	07945825317	1 件/盒
	PSR072UL0350	PSR072UL0350X	07945825318	1 件/盒
	PSR072UL0400	PSR072UL0400X	07945825319	1 件/盒
	PSR072UL0450	PSR072UL0450X	07945825320	1 件/盒
	PSR072UL0500	PSR072UL0500X	07945825321	1 件/盒
	PSR072UL0550	PSR072UL0550X	07945825322	1 件/盒
	PSR072UL0630	PSR072UL0630X	07945825323	1 件/盒
73	PSR073UL0315	PSR073UL0315X	07945825324	1 件/盒
	PSR073UL0350	PSR073UL0350X	07945825325	1 件/盒
	PSR073UL0400	PSR073UL0400X	07945825326	1 件/盒
	PSR073UL0450	PSR073UL0450X	07945825327	1 件/盒
	PSR073UL0500	PSR073UL0500X	07945825328	1 件/盒
	PSR073UL0550	PSR073UL0550X	07945825329	1 件/盒
	PSR073UL0630	PSR073UL0630X	07945825330	1 件/盒
	PSR073UL0700	PSR073UL0700X	07945825331	1 件/盒

© 2020 Littelfuse, Inc.

尺寸(US和UL)

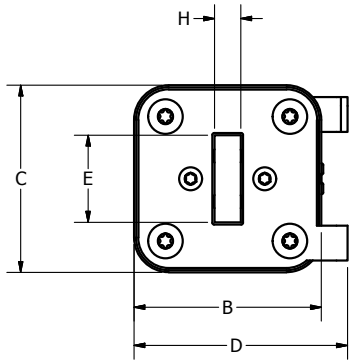

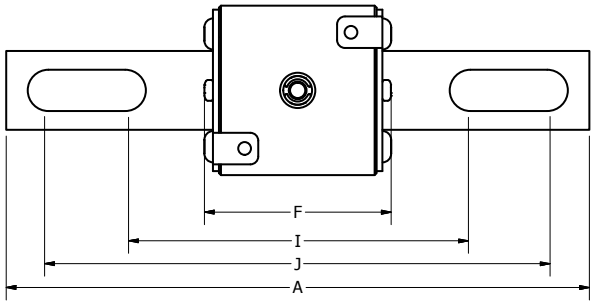

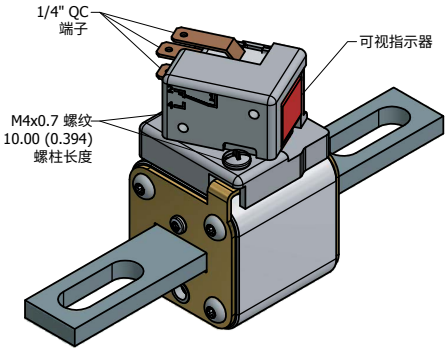

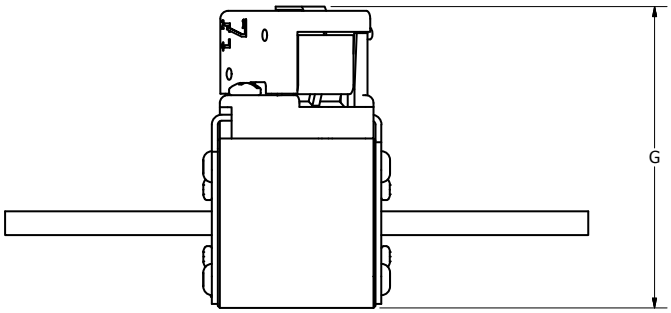

尺寸: mm (in)													
外壳尺寸	安装类型	A	B	C	D	E	F	G	H	I	J	推荐紧固件	拧紧扭矩(仅供参考)
30	短[US]	127.2 (5.01)	43.0 (1.69)	43.0 (1.69)	49.0 (1.93)	20.0 (0.79)	47.7 (1.88)	76.4 (3.01)	6.0 (0.24)	69.5 (2.74)	106.3 (4.19)	10 mm (3/8)	26 Nm
	长[UL]	148.0 (5.83)	43.0 (1.69)	43.0 (1.69)	49.0 (1.93)	20.0 (0.79)	47.7 (1.88)	76.4 (3.01)	6.0 (0.24)	88.5 (3.48)	125.8 (4.95)	10 mm (3/8)	26 Nm
31	短[US]	133.2 (5.24)	51.5 (2.03)	51.5 (2.03)	57.5 (2.26)	25.0 (0.98)	49.2 (1.94)	84.9 (3.34)	6.0 (0.24)	68.8 (2.71)	108.3 (4.26)	12 mm (1/2)	64 Nm
	长[UL]	153.2 (6.03)	51.5 (2.03)	51.5 (2.03)	57.5 (2.26)	25.0 (0.98)	49.2 (1.94)	84.9 (3.34)	6.0 (0.24)	92.3 (3.63)	128.3 (5.05)	12 mm (1/2)	64 Nm
32	短[US]	133.2 (5.24)	60.0 (2.36)	60.0 (2.36)	66.0 (2.60)	25.0 (0.98)	49.2 (1.94)	93.4 (3.68)	6.0 (0.24)	68.8 (2.71)	108.3 (4.26)	12 mm (1/2)	64 Nm
	长[UL]	153.2 (6.03)	60.0 (2.36)	60.0 (2.36)	66.0 (2.60)	25.0 (0.98)	49.2 (1.94)	93.4 (3.68)	6.0 (0.24)	92.3 (3.63)	128.3 (5.05)	12 mm (1/2)	64 Nm
33	短[US]	135.4 (5.33)	73.5 (2.89)	73.5 (2.89)	79.5 (3.13)	36.0 (1.41)	50.2 (1.98)	106.9 (4.21)	6.0 (0.24)	75.8 (2.98)	107.3 (4.22)	14 mm (9/16)	92 Nm
	长[UL]	155.2 (6.11)	73.5 (2.89)	73.5 (2.89)	79.5 (3.13)	36.0 (1.41)	50.2 (1.98)	106.9 (4.21)	6.0 (0.24)	94.8 (3.73)	126.3 (4.97)	14 mm (9/16)	92 Nm
70	长[UL]	151.2 (5.95)	43.0 (1.69)	43.0 (1.69)	49.0 (1.93)	20.0 (0.79)	71.7 (2.82)	76.4 (3.01)	6.0 (0.24)	92.8 (3.65)	130.3 (5.13)	10 mm (3/8)	26 Nm
71	长[UL]	157.0 (6.18)	51.5 (2.03)	51.5 (2.03)	57.5 (2.26)	25.0 (0.98)	73.2 (2.88)	84.9 (3.34)	6.0 (0.24)	92.8 (3.65)	132.3 (5.21)	12 mm (1/2)	64 Nm
72	长[UL]	157.2 (6.19)	60.0 (2.36)	60.0 (2.36)	66.0 (2.60)	25.0 (0.98)	73.2 (2.88)	93.4 (3.68)	6.0 (0.24)	92.8 (3.65)	132.3 (5.21)	12 mm (1/2)	64 Nm
73	长[UL]	159.4 (6.28)	73.5 (2.89)	73.5 (2.89)	79.5 (3.13)	36.0 (1.41)	74.2 (2.92)	106.9 (4.21)	6.0 (0.24)	99.8 (3.93)	131.3 (5.17)	14 mm (9/16)	92 Nm

© 2020 Littelfuse, Inc.

半导体熔断器 • DIN 43653刀片端子 • 40 A-2000 A

说明

Littelfuse PSR 系列高速方形熔断器专门设计用于保护例如二极管、三端双向可控硅元件、绝缘栅双极型晶体管、可控硅整流器、场效应管等电力半导体器件，以及其他通常设计用于电力转换和电力调节设备的固态器件。变频器、逆变器、不间断电源、整流器和软启动器是配备灵敏电力半导体器件的典型设备实例，这类灵敏电力半导体器件无法承受任何线路浪涌或过流，并且需要高速保护。

Littelfuse POWR-SPEED® PSR 系列产品可提供极快的优化电路保护，以保护现代电力转换设备。 可提供 DIN43653 刀片端子类型端接，所有熔断器上均标配熔断器熔断可视指示，并可选配外部指示用微动开关。

特性/优势

- 同类最佳直流性能
- 极佳限流功能
- 卓越的循环能力
- cURus、CCC、IEC 全球认证
- 可视及可选微动开关熔断器熔断指示
- 低功耗设计
- 符合美国及加拿大的要求
- 快熔熔断aR 性能等级

应用

- 电力转换设备（不间断电源、逆变器、整流器、驱动器）
- 直流系统（直流公共母线、直流注入制动）
- 电池保护应用（储能系统）
- 电动车充电站
- 加热器及电源

规格

额定电压	交流：550 V–1300 V
	直流：480 V–1000 V
额定电流	40 A–2000 A
额定分断电流	交流：100 kA–200 kA
	直流：150 kA
时间常数	IR 时为 10 ms
微动开关	有
安装	DIN 43653 刀片端子类型
材料	熔体：陶瓷
	触点：镀铜
认证	UL 248-13 认证（文件：E71611）
	C-UR-US（文件：E71611）
	IEC 60269-4（aR 类）
	CCC
环境	符合 RoHS 标准，REACH
工作温度	-55°C 至 +125°C
储存温度	最高 +35°C，相对湿度 < 65%
原产国	墨西哥

订购零件号

PSR 030 DS 0550 Z

系列

外壳尺寸
30、31、32、33、70、71、72、73

端接
DS = DIN 80 mm 固定
DS = DIN 110 mm 固定

电流（A）

包装数量
X =（1 件/盒）
Z=（3 件/盒）

目录编号

系列	外壳尺寸	端接	电流（A）	目录编号	订购零件号
PSR	030	DS	0550	PSR030DS0550	PSR030DS0550Z

推荐配件

微动开关： MS3H1000C（外形尺寸 30 至 33）
MS7H1500C（外形尺寸 70 至 73）

网站资源

下载技术文件：**Littelfuse.com/psr**

注意：高速熔断器设计用于固定式安装。不适用于移动车辆。

© 2020 Littelfuse, Inc.

电气特性

外壳尺寸	目录编号		额定电流 (A)	额定电压 (V)			额定分断电流		熔断 (弧前) I^2T (A^2S)	总熔断时间 I^2T (A^2S) AT 额定电压		100% 额定电流时功耗 (W)	机构认证	
	DIN 80 MM 固定 (DS)	DIN 110 MM 固定 (DL)		交流		直流	交流	直流		交流	直流		cURus	CCC
				IEC	UL									
30	PSR030DS0040	PSR030DL0040	40	690	700	600	200 kA	150 kA	76	280	260	13	•	•
	PSR030DS0050	PSR030DL0050	50	690	700	600	200 kA	150 kA	110	598	384	16	•	•
	PSR030DS0063	PSR030DL0063	63	690	700	600	200 kA	150 kA	176	1023	640	20	•	•
	PSR030DS0080	PSR030DL0080	80	690	700	600	200 kA	150 kA	304	1728	1252	24	•	•
	PSR030DS0100	PSR030DL0100	100	690	700	600	200 kA	150 kA	437	2835	1575	28	•	•
	PSR030DS0125	PSR030DL0125	125	690	700	600	200 kA	150 kA	707	4684	2783	37	•	•
	PSR030DS0160	PSR030DL0160	160	690	700	600	200 kA	150 kA	1359	9114	5507	40	•	•
	PSR030DS0200	PSR030DL0200	200	690	700	600	200 kA	150 kA	3012	15169	14700	40	•	•
	PSR030DS0250	PSR030DL0250	250	690	700	600	200 kA	150 kA	4668	29952	20833	52	•	•
	PSR030DS0315	PSR030DL0315	315	690	700	600	200 kA	150 kA	7131	61830	31600	64	•	•
	PSR030DS0350	PSR030DL0350	350	690	700	600	200 kA	150 kA	12007	85320	49273	66	•	•
	PSR030DS0400	PSR030DL0400	400	690	700	600	200 kA	150 kA	16209	114750	63367	78	•	•
	PSR030DS0450	PSR030DL0450	450	690	700	600	200 kA	150 kA	23133	160110	93533	80	•	•
	PSR030DS0500	PSR030DL0500	500	690	700	600	200 kA	150 kA	31429	225180	137333	84	•	•
	PSR030DS0550	PSR030DL0550	550	690	700	600	200 kA	150 kA	44323	268920	145400	85	•	•
31	PSR031DS0200	PSR031DL0200	200	690	700	600	200 kA	150 kA	1965	17334	16188	49	•	•
	PSR031DS0250	PSR031DL0250	250	690	700	600	200 kA	150 kA	3789	35343	21080	52	•	•
	PSR031DS0315	PSR031DL0315	315	690	700	600	200 kA	150 kA	6862	59130	30694	63	•	•
	PSR031DS0350	PSR031DL0350	350	690	700	600	200 kA	150 kA	9523	76140	40996	67	•	•
	PSR031DS0400	PSR031DL0400	400	690	700	600	200 kA	150 kA	14770	124335	64359	70	•	•
	PSR031DS0450	PSR031DL0450	450	690	700	600	200 kA	150 kA	22457	178200	97444	70	•	•
	PSR031DS0500	PSR031DL0500	500	690	700	600	200 kA	150 kA	29751	251505	125935	74	•	•
	PSR031DS0550	PSR031DL0550	550	690	700	600	200 kA	150 kA	42056	289170	171845	86	•	•
	PSR031DS0630	PSR031DL0630	630	690	700	600	200 kA	150 kA	73513	507465	276315	87	•	•
	PSR031DS0700	PSR031DL0700	700	690	700	600	200 kA	150 kA	98187	601425	337260	93	•	•
	PSR031DS0800	PSR031DL0800	800	690	700	600	200 kA	150 kA	137208	848880	502815	107	•	•
32	PSR032DS0400	PSR032DL0400	400	690	700	600	200 kA	150 kA	11104	79650	44533	87	•	•
	PSR032DS0450	PSR032DL0450	450	690	700	600	200 kA	150 kA	15535	116100	65463	88	•	•
	PSR032DS0500	PSR032DL0500	500	690	700	600	200 kA	150 kA	21573	161460	88277	94	•	•
	PSR032DS0550	PSR032DL0550	550	690	700	600	200 kA	150 kA	26327	177660	107960	106	•	•
	PSR032DS0630	PSR032DL0630	630	690	700	600	200 kA	150 kA	34790	234900	156963	114	•	•
	PSR032DS0700	PSR032DL0700	700	690	700	600	200 kA	150 kA	51191	291870	209287	127	•	•
	PSR032DS0800	PSR032DL0800	800	690	700	600	200 kA	150 kA	60125	472770	249000	152	•	•
	PSR032DS0900	PSR032DL0900	900	690	700	600	200 kA	150 kA	107785	764100	404000	145	•	•
	PSR032DS1000	PSR032DL1000	1000	690	700	600	200 kA	150 kA	190102	933120	672333	149	•	•
	PSR032DS1100	PSR032DL1100	1100	690	700	600	200 kA	150 kA	225379	1247400	744000	161	•	•
33	PSR033DS0450	PSR033DL0450	450	690	700	600	200 kA	150 kA	13600	106380	58947	107	•	•
	PSR033DS0500	PSR033DL0500	500	690	700	600	200 kA	150 kA	16434	140400	77846	107	•	•
	PSR033DS0550	PSR033DL0550	550	690	700	600	200 kA	150 kA	23314	187650	100461	111	•	•
	PSR033DS0630	PSR033DL0630	630	690	700	600	200 kA	150 kA	38727	285930	142437	120	•	•
	PSR033DS0700	PSR033DL0700	700	690	700	600	200 kA	150 kA	56763	392580	209863	116	•	•
	PSR033DS0800	PSR033DL0800	800	690	700	600	200 kA	150 kA	84691	575505	348500	122	•	•
	PSR033DS0900	PSR033DL0900	900	690	700	600	200 kA	150 kA	122619	740340	451177	138	•	•
	PSR033DS1000	PSR033DL1000	1000	690	700	600	200 kA	150 kA	222350	1170450	787750	138	•	•
	PSR033DS1100	PSR033DL1100	1100	690	700	600	200 kA	150 kA	310824	1568700	821400	138	•	•
	PSR033DS1250	PSR033DL1250	1250	690	700	500	200 kA	150 kA	476902	2403000	1674333	145	•	•
	PSR033DS1400	PSR033DL1400	1400	690	700	500	200 kA	150 kA	583552	2920050	1979750	173	•	•
	PSR033DS1500	PSR033DL1500	1500	600	650	500	200 kA	150 kA	674538	2433200	1996733	182	•	•
	PSR033DS1600	PSR033DL1600	1600	600	650	500	200 kA	150 kA	779948	2942800	2301633	208	•	•
	PSR033DS1800	PSR033DL1800	1800	600	650	500	200 kA	150 kA	952196	3785040	2724180	260	•	•
	PSR033DS2000	PSR033DL2000	2000	550	600	480	200 kA	150 kA	1234315	4131600	3755180	264	•	•

© 2020 Littelfuse, Inc.

电气特性（续）

外壳尺寸	目录编号	额定电流 (A)	额定电压 (V)			额定分断电流		熔断（弧前）I^2T (A^2S)	总熔断时间 I^2T (A^2S) AT 额定电压		100% 额定电流时功耗 (W)	机构认证	
	DIN 110 MM 固定 (DL)		交流		直流	交流	直流		交流	直流		cURus	CCC
			IEC	UL									
70	PSR070DL0050	50	1250	1300	1000	100 kA	150 kA	177	2050	400	21	•	•
	PSR070DL0063	63	1250	1300	1000	100 kA	150 kA	273	3399	900	24	•	•
	PSR070DL0080	80	1250	1300	1000	100 kA	150 kA	583	6732	2200	25	•	•
	PSR070DL0100	100	1250	1300	1000	100 kA	150 kA	974	10996	3750	30	•	•
	PSR070DL0125	125	1250	1300	1000	100 kA	150 kA	1352	13011	5150	44	•	•
	PSR070DL0160	160	1250	1300	1000	100 kA	150 kA	2377	25662	8950	53	•	•
	PSR070DL0200	200	1250	1300	1000	100 kA	150 kA	4177	39087	17267	62	•	•
	PSR070DL0250	250	1250	1300	1000	100 kA	150 kA	8629	89790	36750	73	•	•
	PSR070DL0280	280	1250	1300	1000	100 kA	150 kA	11844	113201	46750	77	•	•
	PSR070DL0315	315	1250	1300	1000	100 kA	150 kA	18162	142051	66833	80	•	•
71	PSR071DL0160	160	1250	1300	1000	100 kA	150 kA	2756	24600	8800	45	•	•
	PSR071DL0200	200	1250	1300	1000	100 kA	150 kA	4918	50307	19050	52	•	•
	PSR071DL0250	250	1250	1300	1000	100 kA	150 kA	10592	104427	43100	55	•	•
	PSR071DL0280	280	1250	1300	1000	100 kA	150 kA	13763	131897	54150	58	•	•
	PSR071DL0315	315	1250	1300	1000	100 kA	150 kA	20882	200244	67450	59	•	•
	PSR071DL0350	350	1250	1300	1000	100 kA	150 kA	23301	225500	102500	70	•	•
	PSR071DL0400	400	1250	1300	1000	100 kA	150 kA	43211	374986	185000	76	•	•
	PSR071DL0450	450	1250	1300	1000	100 kA	150 kA	55915	452394	241333	88	•	•
72	PSR072DL0250	250	1250	1300	1000	100 kA	150 kA	7737	72789	28567	64	•	•
	PSR072DL0280	280	1250	1300	1000	100 kA	150 kA	10915	124538	46897	62	•	•
	PSR072DL0315	315	1250	1300	1000	100 kA	150 kA	16187	145140	58867	69	•	•
	PSR072DL0350	350	1250	1300	1000	100 kA	150 kA	18727	160447	69633	81	•	•
	PSR072DL0400	400	1250	1300	1000	100 kA	150 kA	27112	243540	108000	93	•	•
	PSR072DL0450	450	1250	1300	1000	100 kA	150 kA	35927	406413	159133	107	•	•
	PSR072DL0500	500	1250	1300	1000	100 kA	150 kA	50398	425375	216333	115	•	•
	PSR072DL0550	550	1250	1300	1000	100 kA	150 kA	73858	539833	271333	115	•	•
	PSR072DL0630	630	1250	1300	1000	100 kA	150 kA	126126	942180	436000	119	•	•
73	PSR073DL0315	315	1250	1300	1000	100 kA	150 kA	10245	106600	38650	100	•	•
	PSR073DL0350	350	1250	1300	1000	100 kA	150 kA	13586	159627	57467	100	•	•
	PSR073DL0400	400	1250	1300	1000	100 kA	150 kA	19797	211273	86800	124	•	•
	PSR073DL0450	450	1250	1300	1000	100 kA	150 kA	29834	279073	114333	122	•	•
	PSR073DL0500	500	1250	1300	1000	100 kA	150 kA	42751	416437	184500	121	•	•
	PSR073DL0550	550	1250	1300	1000	100 kA	150 kA	55513	491713	224500	130	•	•
	PSR073DL0630	630	1250	1300	1000	100 kA	150 kA	94649	804338	377500	136	•	•
	PSR073DL0700	700	1250	1300	1000	100 kA	150 kA	158097	1170960	575667	135	•	•

© 2020 Littelfuse, Inc.

订购信息

外壳尺寸	DIN 80 MM 固定 (DS)			DIN 110 MM 固定 (DL)			盒数量
	目录编号	订购零件号	通用产品代码 (UPC)	目录编号	订购零件号	通用产品代码 (UPC)	
30	PSR030DS0040	PSR030DS0040Z	07945824985	PSR030DL0040	PSR030DL0040Z	07945825049	3 件/盒
	PSR030DS0050	PSR030DS0050Z	07945824986	PSR030DL0050	PSR030DL0050Z	07945825050	3 件/盒
	PSR030DS0063	PSR030DS0063Z	07945824987	PSR030DL0063	PSR030DL0063Z	07945825051	3 件/盒
	PSR030DS0080	PSR030DS0080Z	07945824988	PSR030DL0080	PSR030DL0080Z	07945825052	3 件/盒
	PSR030DS0100	PSR030DS0100Z	07945824989	PSR030DL0100	PSR030DL0100Z	07945825054	3 件/盒
	PSR030DS0125	PSR030DS0125Z	07945824990	PSR030DL0125	PSR030DL0125Z	07945825056	3 件/盒
	PSR030DS0160	PSR030DS0160Z	07945824991	PSR030DL0160	PSR030DL0160Z	07945825057	3 件/盒
	PSR030DS0200	PSR030DS0200Z	07945824992	PSR030DL0200	PSR030DL0200Z	07945825059	3 件/盒
	PSR030DS0250	PSR030DS0250Z	07945824993	PSR030DL0250	PSR030DL0250Z	07945825060	3 件/盒
	PSR030DS0315	PSR030DS0315Z	07945824994	PSR030DL0315	PSR030DL0315Z	07945825062	3 件/盒
	PSR030DS0350	PSR030DS0350Z	07945824995	PSR030DL0350	PSR030DL0350Z	07945825066	3 件/盒
	PSR030DS0400	PSR030DS0400Z	07945824996	PSR030DL0400	PSR030DL0400Z	07945825069	3 件/盒
	PSR030DS0450	PSR030DS0450Z	07945824997	PSR030DL0450	PSR030DL0450Z	07945825070	3 件/盒
	PSR030DS0500	PSR030DS0500Z	07945824998	PSR030DL0500	PSR030DL0500Z	07945825074	3 件/盒
	PSR030DS0550	PSR030DS0550Z	07945824999	PSR030DL0550	PSR030DL0550Z	07945825075	3 件/盒
31	PSR031DS0200	PSR031DS0200Z	07945825000	PSR031DL0200	PSR031DL0200Z	07945825076	3 件/盒
	PSR031DS0250	PSR031DS0250Z	07945825001	PSR031DL0250	PSR031DL0250Z	07945825077	3 件/盒
	PSR031DS0315	PSR031DS0315Z	07945825002	PSR031DL0315	PSR031DL0315Z	07945825078	3 件/盒
	PSR031DS0350	PSR031DS0350Z	07945825003	PSR031DL0350	PSR031DL0350Z	07945825079	3 件/盒
	PSR031DS0400	PSR031DS0400Z	07945825004	PSR031DL0400	PSR031DL0400Z	07945825080	3 件/盒
	PSR031DS0450	PSR031DS0450Z	07945825005	PSR031DL0450	PSR031DL0450Z	07945825081	3 件/盒
	PSR031DS0500	PSR031DS0500Z	07945825006	PSR031DL0500	PSR031DL0500Z	07945825082	3 件/盒
	PSR031DS0550	PSR031DS0550Z	07945825007	PSR031DL0550	PSR031DL0550Z	07945825083	3 件/盒
	PSR031DS0630	PSR031DS0630Z	07945825008	PSR031DL0630	PSR031DL0630Z	07945825084	3 件/盒
	PSR031DS0700	PSR031DS0700Z	07945825009	PSR031DL0700	PSR031DL0700Z	07945825085	3 件/盒
	PSR031DS0800	PSR031DS0800Z	07945825010	PSR031DL0800	PSR031DL0800Z	07945825086	3 件/盒
32	PSR032DS0400	PSR032DS0400X	07945825013	PSR032DL0400	PSR032DL0400X	07945825087	1 件/盒
	PSR032DS0450	PSR032DS0450X	07945825014	PSR032DL0450	PSR032DL0450X	07945825088	1 件/盒
	PSR032DS0500	PSR032DS0500X	07945825015	PSR032DL0500	PSR032DL0500X	07945825089	1 件/盒
	PSR032DS0550	PSR032DS0550X	07945825016	PSR032DL0550	PSR032DL0550X	07945825090	1 件/盒
	PSR032DS0630	PSR032DS0630X	07945825017	PSR032DL0630	PSR032DL0630X	07945825091	1 件/盒
	PSR032DS0700	PSR032DS0700X	07945825021	PSR032DL0700	PSR032DL0700X	07945825092	1 件/盒
	PSR032DS0800	PSR032DS0800X	07945825022	PSR032DL0800	PSR032DL0800X	07945825141	1 件/盒
	PSR032DS0900	PSR032DS0900X	07945825023	PSR032DL0900	PSR032DL0900X	07945825142	1 件/盒
	PSR032DS1000	PSR032DS1000X	07945825025	PSR032DL1000	PSR032DL1000X	07945825143	1 件/盒
	PSR032DS1100	PSR032DS1100X	07945825026	PSR032DL1100	PSR032DL1100X	07945825144	1 件/盒
33	PSR033DS0450	PSR033DS0450X	07945825027	PSR033DL0450	PSR033DL0450X	07945825145	1 件/盒
	PSR033DS0500	PSR033DS0500X	07945825028	PSR033DL0500	PSR033DL0500X	07945825146	1 件/盒
	PSR033DS0550	PSR033DS0550X	07945825030	PSR033DL0550	PSR033DL0550X	07945825147	1 件/盒
	PSR033DS0630	PSR033DS0630X	07945825032	PSR033DL0630	PSR033DL0630X	07945825148	1 件/盒
	PSR033DS0700	PSR033DS0700X	07945825033	PSR033DL0700	PSR033DL0700X	07945825149	1 件/盒
	PSR033DS0800	PSR033DS0800X	07945825034	PSR033DL0800	PSR033DL0800X	07945825150	1 件/盒
	PSR033DS0900	PSR033DS0900X	07945825035	PSR033DL0900	PSR033DL0900X	07945825151	1 件/盒
	PSR033DS1000	PSR033DS1000X	07945825036	PSR033DL1000	PSR033DL1000X	07945825152	1 件/盒
	PSR033DS1100	PSR033DS1100X	07945825038	PSR033DL1100	PSR033DL1100X	07945825153	1 件/盒
	PSR033DS1250	PSR033DS1250X	07945825039	PSR033DL1250	PSR033DL1250X	07945825154	1 件/盒
	PSR033DS1400	PSR033DS1400X	07945825040	PSR033DL1400	PSR033DL1400X	07945825155	1 件/盒
	PSR033DS1500	PSR033DS1500X	07945825042	PSR033DL1500	PSR033DL1500X	07945825156	1 件/盒
	PSR033DS1600	PSR033DS1600X	07945825044	PSR033DL1600	PSR033DL1600X	07945825157	1 件/盒
	PSR033DS1800	PSR033DS1800X	07945825045	PSR033DL1800	PSR033DL1800X	07945825158	1 件/盒
	PSR033DS2000	PSR033DS2000X	07945825046	PSR033DL2000	PSR033DL2000X	07945825159	1 件/盒

© 2020 Littelfuse, Inc.

订购信息(续)

外壳尺寸	DIN 110 MM 固定(DL)			盒数量
	目录编号	订购零件号	通用产品代码(UPC)	
70	PSR070DL0050	PSR070DL0050Z	07945825160	3 件/盒
	PSR070DL0063	PSR070DL0063Z	07945825161	3 件/盒
	PSR070DL0080	PSR070DL0080Z	07945825162	3 件/盒
	PSR070DL0100	PSR070DL0100Z	07945825163	3 件/盒
	PSR070DL0125	PSR070DL0125Z	07945825164	3 件/盒
	PSR070DL0160	PSR070DL0160Z	07945825165	3 件/盒
	PSR070DL0200	PSR070DL0200Z	07945825166	3 件/盒
	PSR070DL0250	PSR070DL0250Z	07945825167	3 件/盒
	PSR070DL0280	PSR070DL0280Z	07945825168	3 件/盒
	PSR070DL0315	PSR070DL0315Z	07945825169	3 件/盒
71	PSR071DL0160	PSR071DL0160Z	07945825170	3 件/盒
	PSR071DL0200	PSR071DL0200Z	07945825171	3 件/盒
	PSR071DL0250	PSR071DL0250Z	07945825172	3 件/盒
	PSR071DL0280	PSR071DL0280Z	07945825173	3 件/盒
	PSR071DL0315	PSR071DL0315Z	07945825174	3 件/盒
	PSR071DL0350	PSR071DL0350Z	07945825175	3 件/盒
	PSR071DL0400	PSR071DL0400Z	07945825176	3 件/盒
	PSR071DL0450	PSR071DL0450Z	07945825177	3 件/盒
72	PSR072DL0250	PSR072DL0250X	07945825178	1 件/盒
	PSR072DL0280	PSR072DL0280X	07945825179	1 件/盒
	PSR072DL0315	PSR072DL0315X	07945825180	1 件/盒
	PSR072DL0350	PSR072DL0350X	07945825181	1 件/盒
	PSR072DL0400	PSR072DL0400X	07945825182	1 件/盒
	PSR072DL0450	PSR072DL0450X	07945825183	1 件/盒
	PSR072DL0500	PSR072DL0500X	07945825184	1 件/盒
	PSR072DL0550	PSR072DL0550X	07945825185	1 件/盒
	PSR072DL0630	PSR072DL0630X	07945825186	1 件/盒
73	PSR073DL0315	PSR073DL0315X	07945825187	1 件/盒
	PSR073DL0350	PSR073DL0350X	07945825188	1 件/盒
	PSR073DL0400	PSR073DL0400X	07945825189	1 件/盒
	PSR073DL0450	PSR073DL0450X	07945825190	1 件/盒
	PSR073DL0500	PSR073DL0500X	07945825191	1 件/盒
	PSR073DL0550	PSR073DL0550X	07945825192	1 件/盒
	PSR073DL0630	PSR073DL0630X	07945825193	1 件/盒
	PSR073DL0700	PSR073DL0700X	07945825194	1 件/盒

© 2020 Littelfuse, Inc.

尺寸(DS和DL)

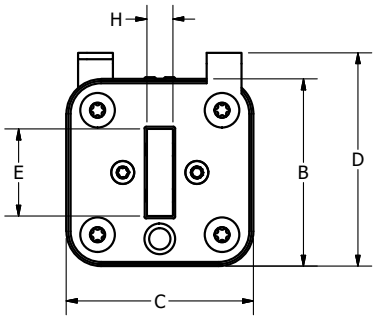

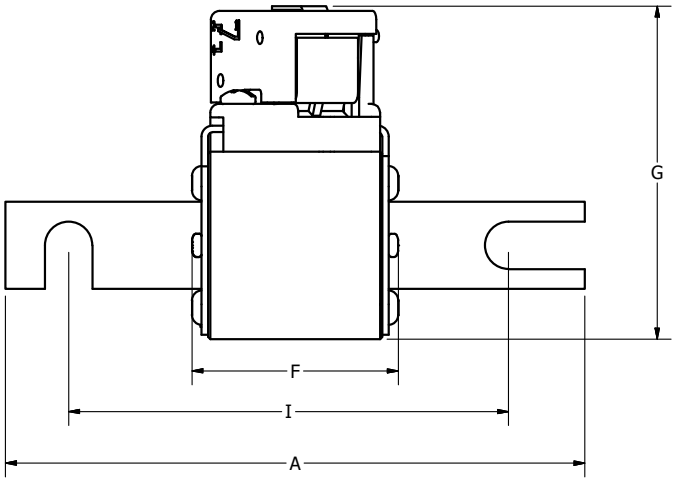

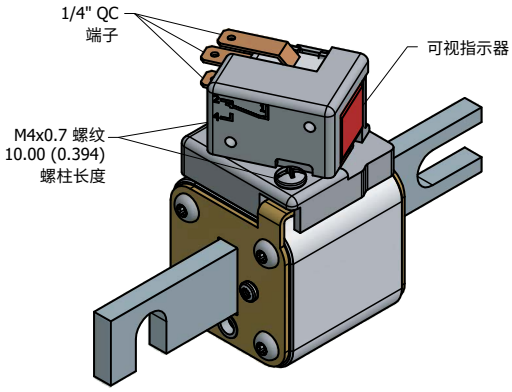

尺寸: mm (in)												
外壳尺寸	安装类型	A	B	C	D	E	F	G	H	I	推荐紧固件	拧紧扭矩(仅供参考)
30	DIN 80 [DS]	109.0 (4.29)	43.0 (1.69)	43.0 (1.69)	49.0 (1.93)	20.0 (0.79)	47.7 (1.88)	76.4 (3.01)	6.0 (0.24)	77.8 (3.06)	10 mm (3/8)	26 Nm
	DIN 110 [DL]	132.5 (5.22)	43.0 (1.69)	43.0 (1.69)	49.0 (1.93)	20.0 (0.79)	47.7 (1.88)	76.4 (3.01)	6.0 (0.24)	101.8 (4.01)	10 mm (3/8)	26 Nm
31	DIN 80 [DS]	109.2 (4.30)	51.5 (2.03)	51.5 (2.03)	57.5 (2.26)	25.0 (0.98)	49.2 (1.94)	84.9 (3.34)	6.0 (0.24)	77.8 (3.06)	10 mm (3/8)	26 Nm
	DIN 110 [DL]	133.2 (5.24)	51.5 (2.03)	51.5 (2.03)	57.5 (2.26)	25.0 (0.98)	49.2 (1.94)	84.9 (3.34)	6.0 (0.24)	101.8 (4.01)	10 mm (3/8)	26 Nm
32	DIN 80 [DS]	109.2 (4.30)	60.0 (2.36)	60.0 (2.36)	66.0 (2.60)	25.0 (0.98)	49.2 (1.94)	93.4 (3.68)	6.0 (0.24)	77.8 (3.06)	10 mm (3/8)	26 Nm
	DIN 110 [DL]	133.2 (5.24)	60.0 (2.36)	60.0 (2.36)	66.0 (2.60)	25.0 (0.98)	49.2 (1.94)	93.4 (3.68)	6.0 (0.24)	101.8 (4.01)	10 mm (3/8)	26 Nm
33	DIN 80 [DS]	109.2 (4.30)	73.5 (2.89)	73.5 (2.89)	79.5 (3.13)	36.0 (1.41)	50.2 (1.98)	106.9(4.21)	6.0 (0.24)	77.8 (3.06)	10 mm (3/8)	26 Nm
	DIN 110 [DL]	133.2 (5.24)	73.5 (2.89)	73.5 (2.89)	79.5 (3.13)	36.0 (1.41)	50.2 (1.98)	106.9 (4.21)	6.0 (0.24)	101.8 (4.01)	10 mm (3/8)	26 Nm
70	DIN 110 [DL]	133.0 (5.24)	43.0 (1.69)	43.0 (1.69)	49.0 (1.93)	20.0 (0.79)	71.7 (2.82)	76.4 (3.01)	6.0 (0.24)	101.8 (4.01)	10 mm (3/8)	26 Nm
71	DIN 110 [DL]	133.2 (5.24)	51.5 (2.03)	51.5 (2.03)	57.5 (2.26)	25.0 (0.98)	73.2 (2.88)	84.9 (3.34)	6.0 (0.24)	101.8 (4.01)	10 mm (3/8)	26 Nm
72	DIN 110 [DL]	133.2 (5.24)	60.0 (2.36)	60.0 (2.36)	66.0 (2.60)	25.0 (0.98)	73.2 (2.88)	93.4 (3.68)	6.0 (0.24)	101.8 (4.01)	10 mm (3/8)	26 Nm
73	DIN 110 [DL]	133.2 (5.24)	73.5 (2.89)	73.5 (2.89)	79.5 (3.13)	36.0 (1.41)	74.2 (2.92)	106.9 (4.21)	6.0 (0.24)	101.8 (4.01)	10 mm (3/8)	26 Nm

© 2020 Littelfuse, Inc.

POWR-*SPEED*® 熔断器
L75QS 系列高速圆形熔体

750 V dc • 非常快熔 • 35–800 A

说明

L75QS系列是用于保护电力半导体器件的新一代高速熔断器，采用传统圆形熔体螺栓型封装设计。

L75QS 系列高速熔断器的额定电压为 750 V dc，具有极高的电流限制，用来保护功率转换器、驱动器及控制电路应用。采用较低的 I^2t 性能，此类熔断器既可延长使用寿命，同时又可降低受保护设备的潜在破坏性热能。

此外，L75QS 系列熔断器设计可通用安装，以满足客户安装到不同应用配置的需求。

Littelfuse POWR-*SPEED* 产品提供现代灵敏的大功率半导体器件所需的极快速优化线路保护。

特点

- 符合美国及加拿大的要求
- 传统北美螺栓型尺寸
- 750 V dc 性能
- 直接母线安装或螺柱安装设计
- 无卤素，符合 RoHS 及 REACH 标准

应用

- 功率转换器（逆变器、整流器）
- 电源、不间断电源（UPS）
- 电动汽车充电站
- 变频器
- 直流公共母线

规格

额定电压	直流：750 V
额定电流	35–800 A
额定分断电流	直流：50 kA
时间常数	10 ms
材料	熔体：三聚氰胺 帽：铜合金
认证	UL 认证（E71611） cURus (E71611)
环境	符合 RoHS 标准，REACH
原产国	墨西哥
工作温度	-55°C 至 +125°C
储存温度	最高 +35°C，相对湿度 < 65%

零件编号系统

L75 QS 700 . X

- **系列** — L75
- **熔体类型** — QS
- **电流代码** — 700
- **包装数量** — X
  - X = 1 (225–800 A)
  - V = 5 (35–200 A)

系列	熔体类型	电流代码	包装数量	目录编号	订购号
L75	QS	700	1	L75QS700	L75QS700.X

推荐的熔断器盒

LSCR101 (35–100 A)
LSCR102 (125–800 A)
LSCR103 (450–800 A)

网站资源

下载技术文件：**Littelfuse.com/L75QS**

注意：高速熔断器设计用于固定式安装。不适用于移动车辆。

© 2020 Littelfuse, Inc.

电气规格

目录编号	额定电流 (A)	额定电压	额定分断电流	熔断 (弧前) I^2T (A^2s)	总熔断时间 I^2T (A^2s)	80% 额定电流时功耗	100% 额定电流时功耗
		直流	直流		50 KA (750 V DC)	(W)	(W)
L75QS035	35	750	50 kA	129	406	5	8
L75QS040	40	750	50 kA	153	549	6	9
L75QS050	50	750	50 kA	196	776	6	12
L75QS060	60	750	50 kA	269	895	9	15
L75QS070	70	750	50 kA	359	1,399	10	20
L75QS080	80	750	50 kA	452	1,841	12	22
L75QS090	90	750	50 kA	625	2,498	13	25
L75QS100	100	750	50 kA	966	3,053	15	30
L75QS125	125	750	50 kA	2,208	7,069	13	24
L75QS150	150	750	50 kA	3,026	10,401	17	32
L75QS175	175	750	50 kA	4,216	14,786	20	38
L75QS200	200	750	50 kA	5,529	20,433	22	42
L75QS225	225	750	50 kA	9,226	27,520	22	40
L75QS250	250	750	50 kA	10,999	34,291	27	46
L75QS300	300	750	50 kA	16,296	49,297	31	57
L75QS350	350	750	50 kA	24,778	70,696	35	67
L75QS400	400	750	50 kA	34,225	102,567	41	79
L75QS450	450	750	50 kA	38,946	119,606	45	81
L75QS500	500	750	50 kA	42,747	132,252	56	112
L75QS600	600	750	50 kA	67,363	189,333	67	138
L75QS700	700	750	50 kA	99,387	302,425	72	138
L75QS800	800	750	50 kA	156,137	421,500	76	142

订购信息

系列	额定电流 (A)	电流代码	目录编号	订购编号	包装数量	通用产品代码 (UPC)
L75QS	35	035	L75QS035	L75QS035.V	5 件/盒	07945823571
L75QS	40	040	L75QS040	L75QS040.V	5 件/盒	07945823572
L75QS	50	050	L75QS050	L75QS050.V	5 件/盒	07945823573
L75QS	60	060	L75QS060	L75QS060.V	5 件/盒	07945823574
L75QS	70	070	L75QS070	L75QS070.V	5 件/盒	07945823575
L75QS	80	080	L75QS080	L75QS080.V	5 件/盒	07945823576
L75QS	90	090	L75QS090	L75QS090.V	5 件/盒	07945823577
L75QS	100	100	L75QS100	L75QS100.V	5 件/盒	07945823578
L75QS	125	125	L75QS125	L75QS125.V	5 件/盒	07945823579
L75QS	150	150	L75QS150	L75QS150.V	5 件/盒	07945823580
L75QS	175	175	L75QS175	L75QS175.V	5 件/盒	07945823581
L75QS	200	200	L75QS200	L75QS200.V	5 件/盒	07945823582
L75QS	225	225	L75QS225	L75QS225.X	1 件/盒	07945823583
L75QS	250	250	L75QS250	L75QS250.X	1 件/盒	07945823584
L75QS	300	300	L75QS300	L75QS300.X	1 件/盒	07945823585
L75QS	350	350	L75QS350	L75QS350.X	1 件/盒	07945823586
L75QS	400	400	L75QS400	L75QS400.X	1 件/盒	07945823587
L75QS	450	450	L75QS450	L75QS450.X	1 件/盒	07945823588
L75QS	500	500	L75QS500	L75QS500.X	1 件/盒	07945823589
L75QS	600	600	L75QS600	L75QS600.X	1 件/盒	07945823590
L75QS	700	700	L75QS700	L75QS700.X	1 件/盒	07945823591
L75QS	800	800	L75QS800	L75QS800.X	1 件/盒	07945823592

© 2020 Littelfuse, Inc.

尺寸：

Millimeters [inches]

文件编号： OL-L75QS000

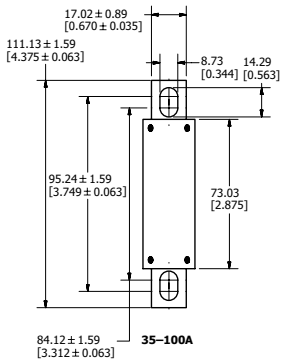

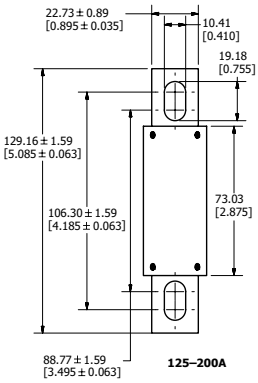

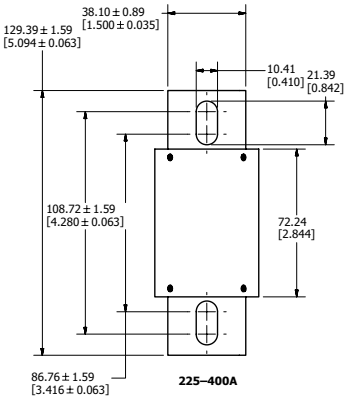

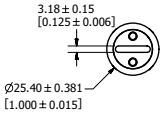

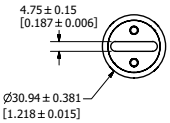

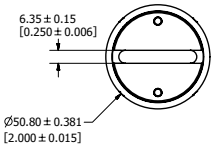

螺柱尺寸： M8 (5/16”)
建议扭矩： 15 Nm (132.76 in-lb)

螺柱尺寸： M8 (5/16”)
建议扭矩： 15 Nm (132.76 in-lb)

螺柱尺寸： M8 (5/16”)
建议扭矩： 15 Nm (132.76 in-lb)

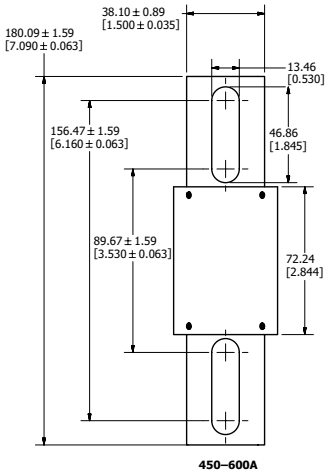

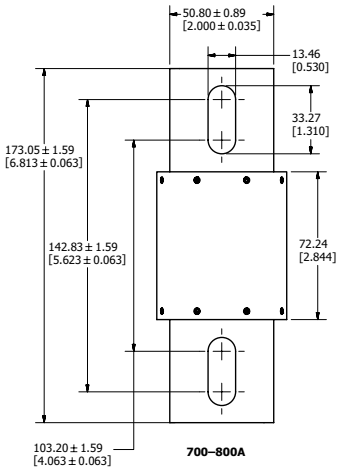

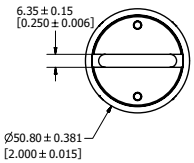

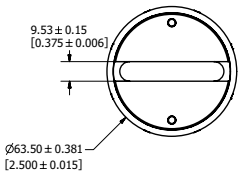

螺柱尺寸： M12 (1/2”)
建议扭矩： 54 Nm (477.94 in-lb)

螺柱尺寸： M12 (1/2”)
建议扭矩： 54 Nm (477.94 in-lb)

© 2020 Littelfuse, Inc.

POWR-*SPEED*® 熔断器

L70QS 系列高速圆形熔体

700 V ac/dc • 非常快熔 • 35–800 A

说明

L70QS系列是用于保护电力半导体器件的新一代高速熔断器，采用传统北美螺栓型封装设计。

L70QS 系列高速熔断器具有极高的电流限制，用来保护功率转换器、驱动器及控制电路应用。采用较低的 I^2t 性能，此类熔断器既可延长使用寿命，同时又可降低受保护设备的潜在破坏性热能。

此外，L70QS 系列熔断器设计可通用安装，以满足客户安装到不同应用配置的需求

Littelfuse POWR-*SPEED* 产品提供现代灵敏的大功率半导体器件所需的极快速优化线路保护。此类产品常见于各种行业，包括纸浆及造纸行业、起重机和重型起重设备、加工业、污水处理厂和大型工厂及 MRO 设施。

特点

- 符合美国及加拿大的要求
- 传统北美螺栓型尺寸
- aR 性能等级
- 直接母线安装或螺柱安装设计
- 无卤素，符合 RoHS 及 REACH 标准

应用

- 功率转换器（逆变器、整流器）
- 电源
- 不间断电源（UPS）
- 变频器
- 控制电路
- 软启动器

规格

额定电压	交流：700 V 直流：700 V
额定电流	35–800 A
额定分断电流	交流：200 kA 直流：50 kA
时间常数	10 ms
材料	熔体：三聚氰胺 帽：铜合金（镀银）
认证	UL 认证（E71611） cURus (E71611)
环境	符合 RoHS 标准，REACH
原产国	墨西哥
工作温度	-55°C 至 +125°C
储存温度	最高 +35°C，相对湿度 < 65%

零件编号系统

L70 QS 700 X

- **系列** — L70
- **熔体类型** — QS
- **电流代码** — 700
- **包装数量** — X
  - X = 1 (225–800 A)
  - V = 5 (35–200 A)

系列	熔体类型	电流代码	包装数量	目录编号	订购号
L70	QS	700	1	L70QS700	L70QS700.X

推荐的熔断器盒

LSCR001 (35–100 A)
LSCR002 (125–800 A)

网站资源

下载技术文件：**Littelfuse.com/L70QS**

注意：高速熔断器设计用于固定式安装。不适用于移动车辆。

© 2020 Littelfuse, Inc.

电气规格

目录编号	额定电流 (A)	额定电压		额定分断电流		熔断 (弧前) I^2T (A^2s)	总熔断时间 I^2T (A^2s)	总熔断时间 I^2T (A^2s)	80% 额定电流时功耗	100% 额定电流时功耗
		交流	直流	交流	直流		200 kA (700 V AC)	50 kA (700 V DC)	(W)	(W)
L70QS035	35	700	700	200 kA	50 kA	129	332	308	5	8
L70QS040	40	700	700	200 kA	50 kA	153	599	416	6	9
L70QS050	50	700	700	200 kA	50 kA	196	711	588	6	12
L70QS060	60	700	700	200 kA	50 kA	269	1,233	678	9	15
L70QS070	70	700	700	200 kA	50 kA	359	1,575	1,075	10	20
L70QS080	80	700	700	200 kA	50 kA	452	2,755	1,415	12	22
L70QS090	90	700	700	200 kA	50 kA	625	3,365	1,920	13	25
L70QS100	100	700	700	200 kA	50 kA	966	3,747	2,347	15	30
L70QS125	125	700	700	200 kA	50 kA	2,208	8,795	5,570	13	24
L70QS150	150	700	700	200 kA	50 kA	3,026	13,650	8,195	17	32
L70QS175	175	700	700	200 kA	50 kA	4,219	19,550	11,650	20	38
L70QS200	200	700	700	200 kA	50 kA	5,529	22,067	16,100	22	42
L70QS225	225	700	700	200 kA	50 kA	9,226	34,900	25,400	22	40
L70QS250	250	700	700	200 kA	50 kA	10,999	43,750	31,650	27	46
L70QS300	300	700	700	200 kA	50 kA	16,296	64,400	45,500	31	57
L70QS350	350	700	700	200 kA	50 kA	24,778	91,500	65,250	35	67
L70QS400	400	700	700	200 kA	50 kA	34,225	110,667	94,666	41	79
L70QS450	450	700	700	200 kA	50 kA	38,946	145,500	113,500	45	81
L70QS500	500	700	700	200 kA	50 kA	42,747	173,000	125,500	56	112
L70QS600	600	700	700	200 kA	50 kA	67,363	220,333	179,667	67	138
L70QS700	700	700	700	200 kA	50 kA	99,387	368,000	298,000	72	138
L70QS800	800	700	700	200 kA	50 kA	156,137	466,333	415,333	76	142

订购信息

系列	额定电流 (A)	电流代码	目录编号	订购编号	包装数量	通用产品代码 (UPC)
L70QS	35	035	L70QS035	L70QS035.V	5 件/盒	07945886015
L70QS	40	040	L70QS040	L70QS040.V	5 件/盒	07945886016
L70QS	50	050	L70QS050	L70QS050.V	5 件/盒	07945886017
L70QS	60	060	L70QS060	L70QS060.V	5 件/盒	07945886018
L70QS	70	070	L70QS070	L70QS070.V	5 件/盒	07945886019
L70QS	80	080	L70QS080	L70QS080.V	5 件/盒	07945886020
L70QS	90	090	L70QS090	L70QS090.V	5 件/盒	07945886021
L70QS	100	100	L70QS100	L70QS100.V	5 件/盒	07945886022
L70QS	125	125	L70QS125	L70QS125.V	5 件/盒	07945886023
L70QS	150	150	L70QS150	L70QS150.V	5 件/盒	07945886024
L70QS	175	175	L70QS175	L70QS175.V	5 件/盒	07945886025
L70QS	200	200	L70QS200	L70QS200.V	5 件/盒	07945886026
L70QS	225	225	L70QS225	L70QS225.X	1 件/盒	07945886027
L70QS	250	250	L70QS250	L70QS250.X	1 件/盒	07945886028
L70QS	300	300	L70QS300	L70QS300.X	1 件/盒	07945886029
L70QS	350	350	L70QS350	L70QS350.X	1 件/盒	07945886030
L70QS	400	400	L70QS400	L70QS400.X	1 件/盒	07945886031
L70QS	450	450	L70QS450	L70QS450.X	1 件/盒	07945886032
L70QS	500	500	L70QS500	L70QS500.X	1 件/盒	07945886033
L70QS	600	600	L70QS600	L70QS600.X	1 件/盒	07945886034
L70QS	700	700	L70QS700	L70QS700.X	1 件/盒	07945886035
L70QS	800	800	L70QS800	L70QS800.X	1 件/盒	07945886036

© 2020 Littelfuse, Inc.

尺寸：

Millimeters [inches]

文件编号： OL-L70QS000

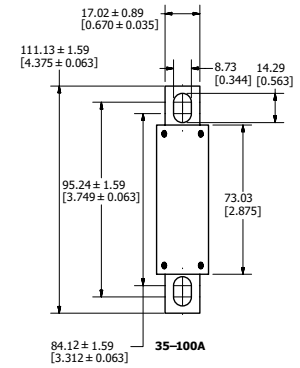

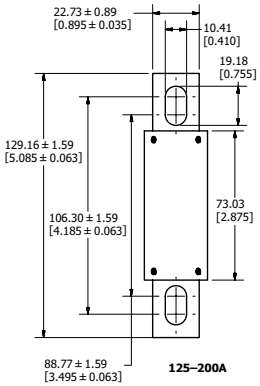

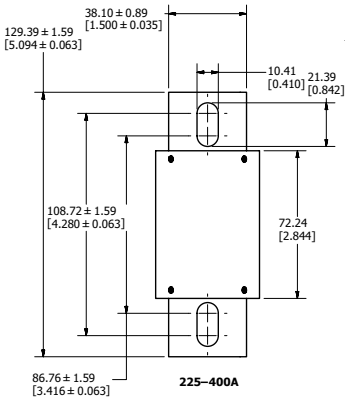

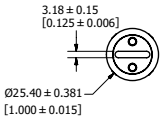

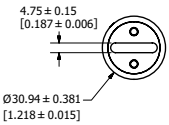

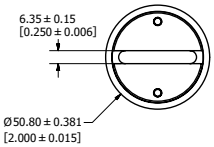

螺柱尺寸： M8 (5/16”)
建议扭矩： 15 Nm (132.76 in-lb)

螺柱尺寸： M8 (5/16”)
建议扭矩： 15 Nm (132.76 in-lb)

螺柱尺寸： M8 (5/16”)
建议扭矩： 15 Nm (132.76 in-lb)

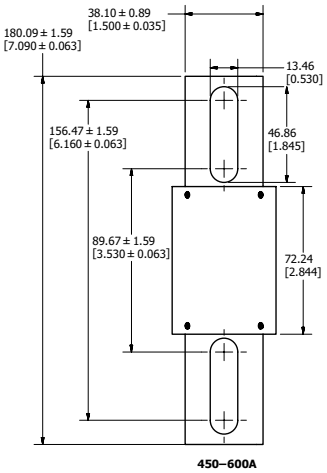

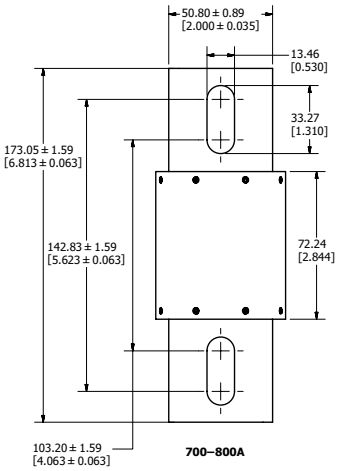

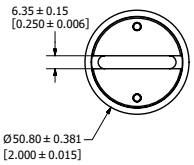

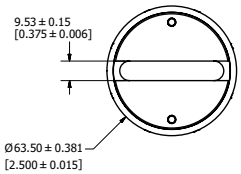

螺柱尺寸： M12 (1/2”)
建议扭矩： 54 Nm (477.94 in-lb)

螺柱尺寸： M12 (1/2”)
建议扭矩： 54 Nm (477.94 in-lb)

© 2020 Littelfuse, Inc.

POWR-*SPEED*® 熔断器

L50QS 系列高速圆形熔体

500 V ac/dc • 非常快熔 • 35–800 A

说明

L50QS 系列是用于保护电力半导体器件的
新一代高速熔断器，
采用传统北美螺栓型封装设计。

L50QS 系列高速熔断器具有极高的电流限制，用来保护电力转换器、驱动器及控制电路应用。采用较低的 I^2t 性能，此类熔断器既可延长使用寿命，同时又可降低受保护设备的潜在破坏性热能。

此外，L50QS 系列熔断器设计可通用安装，以满足客户安装到不同应用配置的需求

Littelfuse POWR-*SPEED* 产品提供现代灵敏的大功率半导体器件所需的极快速优化线路保护。此类产品常见于各种行业，包括纸浆及造纸行业、起重机和重型起重设备、加工业、污水处理厂和大型工厂及 MRO 设施。

特点

- 符合美国及加拿大的要求
- 传统北美螺栓型尺寸
- aR 性能等级
- 直接母线安装或螺柱安装设计
- 无卤素，符合 RoHS 及 REACH 标准

应用

- 功率转换器（逆变器、整流器）
- 电源
- 不间断电源（UPS）
- 变频器
- 控制电路
- 软启动器

规格

额定电压	交流：500 V 直流：500 V
额定电流	35–800 A
额定分断电流	交流：200 kA 直流：50 kA
时间常数	10 ms
材料	熔体：三聚氰胺 帽：铜合金（镀银）
认证	UL 认证（E71611） cURus (E71611)
环境	符合 RoHS 标准，REACH
原产国	墨西哥
工作温度	-55°C 至 +125°C
储存温度	最高 +35°C，相对湿度 < 65%

零件编号系统

L50 QS 500 X

- **系列** — L50
- **熔体类型** — QS
- **电流代码** — 500
- **包装数量** — X
  - X = 1 (450–800 A)
  - V = 5 (125–400 A)
  - T = 10 (35–100 A)

系列	熔体类型	电流代码	包装数量	目录编号	订购号
L50	QS	500	1	L50QS500	L50QS500.X

推荐的熔断器盒

LSCR001 (35–200A)
LSCR002 (225–800A)

网站资源

下载技术文件：**Littelfuse.com/L50QS**

注意：高速熔断器设计用于固定式安装。不适用于移动车辆。

© 2020 Littelfuse, Inc.

电气规格

目录编号	额定电流 (A)	额定电压		额定分断电流		熔断(弧前) I^2T (A^2s)	总熔断时间 I^2T (A^2s)	总熔断时间 I^2T (A^2s)	80% 额定电流时功耗	100% 额定电流时功耗
		交流	直流	交流	直流		200 KA @ 500 V AC	50 KA @ 500 V DC	(W)	(W)
L50QS035	35	500	500	200 kA	50 kA	111	430	290	3	5
L50QS040	40	500	500	200 kA	50 kA	137	530	363	3	9
L50QS050	50	500	500	200 kA	50 kA	211	770	516	5	8
L50QS060	60	500	500	200 kA	50 kA	269	1,500	881	5	9
L50QS070	70	500	500	200 kA	50 kA	393	1,775	1,185	6	11
L50QS080	80	500	500	200 kA	50 kA	616	3,550	1,720	6	11
L50QS090	90	500	500	200 kA	50 kA	720	4,075	1,990	8	14
L50QS100	100	500	500	200 kA	50 kA	905	4,577	2,313	9	17
L50QS125	125	500	500	200 kA	50 kA	1,503	7,655	4,815	10	17
L50QS150	150	500	500	200 kA	50 kA	2,382	11,100	7,190	12	21
L50QS175	175	500	500	200 kA	50 kA	3,148	16,500	9,900	14	25
L50QS200	200	500	500	200 kA	50 kA	4,102	18,233	11,567	17	32
L50QS225	225	500	500	200 kA	50 kA	5,379	25,300	16,700	19	35
L50QS250	250	500	500	200 kA	50 kA	7,094	31,350	22,500	20	37
L50QS275	275	500	500	200 kA	50 kA	9,655	40,175	30,177	21	39
L50QS300	300	500	500	200 kA	50 kA	11,240	53,800	36,150	25	46
L50QS325	325	500	500	200 kA	50 kA	13,183	56,250	41,000	27	51
L50QS350	350	500	500	200 kA	50 kA	14,246	68,850	44,800	30	61
L50QS400	400	500	500	200 kA	50 kA	21,155	100,300	67,300	33	65
L50QS450	450	500	500	200 kA	50 kA	26,425	121,000	84,650	35	63
L50QS500	500	500	500	200 kA	50 kA	31,747	141,000	103,500	39	72
L50QS600	600	500	500	200 kA	50 kA	43,922	193,500	128,000	49	92
L50QS700	700	500	500	200 kA	50 kA	75,597	314,000	230,000	51	92
L50QS800	800	500	500	200 kA	50 kA	92,717	393,500	280,000	63	117

© 2020 Littelfuse, Inc.

订购信息

系列	额定电流 (A)	电流代码	目录编号	订购编号	包装数量	通用产品代码 (UPC)
L50QS	35	035	L50QS035	L50QS035.T	10 件/盒	07945885991
L50QS	40	040	L50QS040	L50QS040.T	10 件/盒	07945885992
L50QS	50	050	L50QS050	L50QS050.T	10 件/盒	07945885993
L50QS	60	060	L50QS060	L50QS060.T	10 件/盒	07945885994
L50QS	70	070	L50QS070	L50QS070.T	10 件/盒	07945885995
L50QS	80	080	L50QS080	L50QS080.T	10 件/盒	07945885996
L50QS	90	090	L50QS090	L50QS090.T	10 件/盒	07945885997
L50QS	100	100	L50QS100	L50QS100.T	10 件/盒	07945885998
L50QS	125	125	L50QS125	L50QS125.V	5 件/盒	07945885999
L50QS	150	150	L50QS150	L50QS150.V	5 件/盒	07945886000
L50QS	175	175	L50QS175	L50QS175.V	5 件/盒	07945886001
L50QS	200	200	L50QS200	L50QS200.V	5 件/盒	07945886002
L50QS	225	225	L50QS225	L50QS225.V	5 件/盒	07945886003
L50QS	250	250	L50QS250	L50QS250.V	5 件/盒	07945886004
L50QS	275	275	L50QS275	L50QS275.V	5 件/盒	07945886005
L50QS	300	300	L50QS300	L50QS300.V	5 件/盒	07945886006
L50QS	325	325	L50QS325	L50QS325.V	5 件/盒	07945886011
L50QS	350	350	L50QS350	L50QS350.V	5 件/盒	07945886007
L50QS	400	400	L50QS400	L50QS400.V	5 件/盒	07945886008
L50QS	450	450	L50QS450	L50QS450.X	1 件/盒	07945886009
L50QS	500	500	L50QS500	L50QS500.X	1 件/盒	07945886010
L50QS	600	600	L50QS600	L50QS600.X	1 件/盒	07945886012
L50QS	700	700	L50QS700	L50QS700.X	1 件/盒	07945886013
L50QS	800	800	L50QS800	L50QS800.X	1 件/盒	07945886014

© 2020 Littelfuse, Inc.

尺寸：
Millimeters [inches]

文件编号： OL-L50QS000

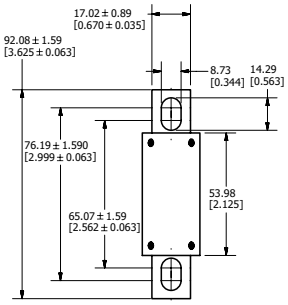

35–100A

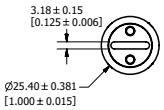

螺柱尺寸： M8 (5/16”)
建议扭矩： 15 Nm (132.76 in-lb)

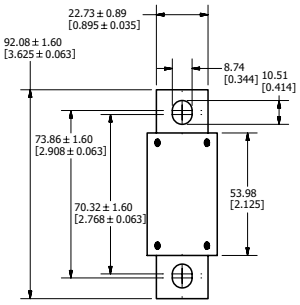

125–200A

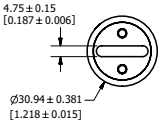

螺柱尺寸： M8 (5/16”)
建议扭矩： 15 Nm (132.76 in-lb)

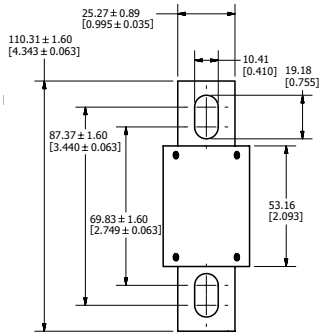

225–400A

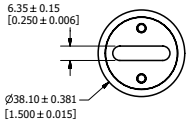

螺柱尺寸： M8 (5/16”)
建议扭矩： 15 Nm (132.76 in-lb)

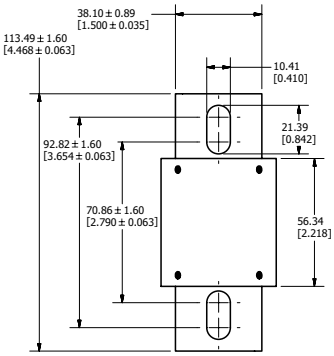

450–600A

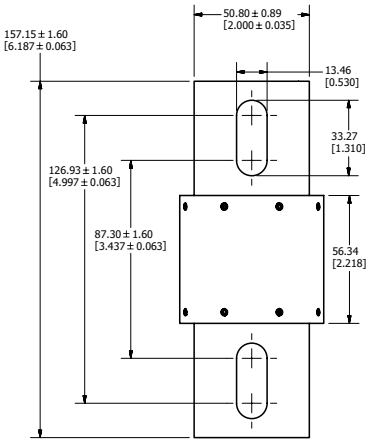

700–800A

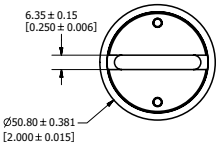

螺柱尺寸： M8 (5/16”)
建议扭矩： 15 Nm (132.76 in-lb)

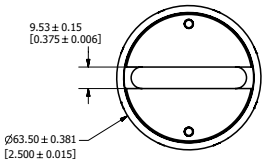

螺柱尺寸： M12 (1/2”)
建议扭矩： 54 Nm (477.94 in-lb)

© 2020 Littelfuse, Inc.

POWR-*SPEED*® 熔断器

L70S 系列高速圆形熔体

700 V ac • 非常快熔 • 650 V dc • 10–800 A

说明

Littelfuse L70S 系列高速熔断器用于保护当今设备和系统，采用 Littelfuse 自主开发的技术制造而成，该技术为产品精度、稳定质量、可靠性及可预测性能设定了今后的标准。

Littelfuse 工程师采用先进的冶金、聚合物及材料研究、数学建模和计算机统计分析，重新定义了高速熔断器技术。

特性/优势

- 极佳限流功能
- 低功耗
- 受控瞬态过电压
- UL 认证

应用

- 交流和直流驱动器
- 直流公共母线保护
- 功率转换器
- 不间断电源 (UPS)
- 软启动器

规格

额定电压	700 V ac 650 Vdc
额定电流	10, 15, 20, 25, 30, 35, 40, 50, 60, 70, 80, 90, 100, 125, 150, 175, 200, 225, 250, 300, 350, 400, 450, 500, 600, 700, 800
额定分断电流	交流：200 kAIC 直流：20 kAIC
材料	熔体：三聚氰胺 端子：铜（镀银）
安装类型	圆柱形（10 - 0 A） 螺栓标签（35 - 800 A）
工作温度	-55°C 至 +125°C
储存温度	最高 +35°C，相对湿度 < 65%
认证	UL 认证（文件：E71611） CSA 认证（文件：LR29862）
环境	符合 RoHS 标准
原产国	墨西哥

零件编号系统

L70S xxx .T

系列

电流代码
（十进制三位数最小电流）

包装数量
请参阅包装数量。订购信息表中的列

系列	电流	目录编号	订购号
L70S	10	L70S010	L70S010.T
L70S	500	L70S500	L70S500.X

推荐的熔断器盒

LSCR001 (35–100 A)
LSCR002 (125–800 A)

网站资源

下载技术文件：**Littelfuse.com/L70S**

注意：高速熔断器设计用于固定式安装。不适用于移动车辆。

© 2020 Littelfuse, Inc.

电气规格

目录编号	额定电流 (A)	额定电压		额定分断电流		熔断 (弧前) I^2T (A^2s)	总熔断时间 I^2T (A^2s)	总熔断时间 I^2T (A^2s)	总熔断时间 I^2T (A^2s)	100% 额定电流时功耗	80% 额定电流时功耗
		交流	直流	交流	直流		100 kA (700 V AC)	200 kA (700 V AC)	20 kA (650 V DC)	(W)	(W)
L70S010	10	700	650	200 kA	20 kA	21	160	173	346	2	1
L70S015	15	700	650	200 kA	20 kA	34	330	355	270	2	2
L70S020	20	700	650	200 kA	20 kA	48	550	599	300	5	2
L70S025	25	700	650	200 kA	20 kA	62	810	900	340	7	4
L70S030	30	700	650	200 kA	20 kA	77	1,130	1,220	417	10	5
L70S035	35	700	650	200 kA	20 kA	110	1,470	1,500	500	12	6
L70S040	40	700	650	200 kA	20 kA	150	1,830	2,000	660	13	7
L70S050	50	700	650	200 kA	20 kA	250	2,670	3,200	1,070	16	9
L70S060	60	700	650	200 kA	20 kA	380	3,646	4,674	1,572	18	9
L70S070	70	700	650	200 kA	20 kA	545	4,800	6,000	1,970	16	9
L70S080	80	700	650	200 kA	20 kA	745	6,180	7,550	2,380	21	11
L70S090	90	700	650	200 kA	20 kA	990	7,650	9,250	2,830	25	13
L70S100	100	700	650	200 kA	20 kA	1,266	9,407	11,117	3,266	29	14
L70S125	125	700	650	200 kA	20 kA	2,150	14,700	17,550	4,900	33	17
L70S150	150	700	650	200 kA	20 kA	3,280	21,250	25,700	6,800	51	24
L70S175	175	700	650	200 kA	20 kA	4,700	28,750	34,800	9,000	63	28
L70S200	200	700	650	200 kA	20 kA	6,411	37,300	45,583	11,447	75	33
L70S225	225	700	650	200 kA	20 kA	8,000	46,500	57,000	16,000	43	24
L70S250	250	700	650	200 kA	20 kA	9,900	58,000	69,500	22,000	49	27
L70S300	300	700	650	200 kA	20 kA	14,000	83,000	97,700	37,500	60	33
L70S350	350	700	650	200 kA	20 kA	19,000	113,000	131,000	59,000	71	36
L70S400	400	700	650	200 kA	20 kA	24,373	147,290	169,000	87,875	107	49
L70S450	450	700	650	200 kA	20 kA	33,000	191,000	219,000	119,000	85	47
L70S500	500	700	650	200 kA	20 kA	44,200	240,000	275,000	155,000	92	49
L70S600	600	700	650	200 kA	20 kA	72,000	370,250	405,000	246,182	106	56
L70S700	700	700	650	200 kA	20 kA	110,000	526,000	573,000	255,000	128	67
L70S800	800	700	650	200 kA	20 kA	157,082	735,330	762,333	262,949	156	78

© 2020 Littelfuse, Inc.

订购信息

系列	额定电流 (A)	电流代码	目录编号	订购编号	包装数量	通用产品代码 (UPC)
L70S	10	010	L70S010	L70S010.T	10 件/盒	07945810161
L70S	15	015	L70S015	L70S015.T	10 件/盒	07945810163
L70S	20	020	L70S020	L70S020.T	10 件/盒	07945810164
L70S	25	025	L70S025	L70S025.T	10 件/盒	07945810165
L70S	30	030	L70S030	L70S030.T	10 件/盒	07945810166
L70S	35	035	L70S035	L70S035.T	10 件/盒	07945810152
L70S	40	040	L70S040	L70S040.T	10 件/盒	07945810167
L70S	50	050	L70S050	L70S050.T	10 件/盒	07945810168
L70S	60	060	L70S060	L70S060.T	10 件/盒	07945810169
L70S	70	070	L70S070	L70S070.V	5 件/盒	07945810170
L70S	80	080	L70S080	L70S080.V	5 件/盒	07945810171
L70S	90	090	L70S090	L70S090.V	5 件/盒	07945810172
L70S	100	100	L70S100	L70S100.V	5 件/盒	07945810173
L70S	125	125	L70S125	L70S125.V	5 件/盒	07945810174
L70S	150	150	L70S150	L70S150.V	5 件/盒	07945810175
L70S	175	175	L70S175	L70S175.V	5 件/盒	07945810176
L70S	200	200	L70S200	L70S200.V	5件/盒	07945810177
L70S	225	225	L70S225	L70S225.V	5件/盒	07945810188
L70S	250	250	L70S250	L70S250.V	5件/盒	07945810178
L70S	300	300	L70S300	L70S300.V	5件/盒	07945810179
L70S	350	350	L70S350	L70S350.V	5件/盒	07945810180
L70S	400	400	L70S400	L70S400.V	5件/盒	07945810181
L70S	450	450	L70S450	L70S450.X	1件/盒	07945810182
L70S	500	500	L70S500	L70S500.X	1件/盒	07945810183
L70S	600	600	L70S600	L70S600.X	1件/盒	07945810184
L70S	700	700	L70S700	L70S700.X	1件/盒	07945810185
L70S	800	800	L70S800	L70S800.X	1件/盒	07945810186

尺寸

额定电流	图编号	尺寸: IN (mm)								
		A	B	C	D	E	F	G	H	J
10 – 30	1	2 (50.8)	—	1/2 (12.7)	9/16 (14.3)	—	—	—	—	—
31 – 60	2	2 7/8 (73.0)	3 7/16 (87.3)	3 3/4 (95.2)	4 3/8 (111.1)	1 (25.4)	43/64 (17.1)	11/32 (8.7)	1/8 (3.2)	—
61 – 100	2	2 7/8 (73.0)	3 9/16 (90.5)	3 11/16 (93.7)	4 3/8 (111.1)	1 7/32 (31.0)	29/32 (22.9)	5/16 (7.9)	3/16 (4.8)	—
101 – 200	2	2 27/32 (72.2)	3 17/32 (89.7)	4 5/32 (105.6)	5 3/32 (129.4)	1 1/2 (38.1)	1 (25.4)	13/32 (10.3)	1/4 (6.4)	—
201 – 400	2	2 27/32 (72.2)	3 17/32 (89.7)	4 5/32 (105.6)	5 3/32 (129.4)	2 (50.8)	1 1/2 (38.1)	13/32 (10.3)	1/4 (6.4)	—
401 – 600	2	2 27/32 (72.2)	4 29/32 (124.6)	5 1/4 (133.4)	7 3/32 (180.2)	2 1/2 (63.5)	2 (50.8)	17/32 (13.5)	3/8 (9.5)	—
601 – 800	3	3 5/16 (84.1)	5 5/16 (134.9)	6 13/16 (173.0)	—	2 7/8 (73.0)	2 (50.8)	5/8 (15.9)	3/8 (9.5)	5/16 (7.9)

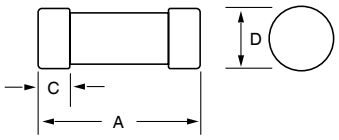

图 1

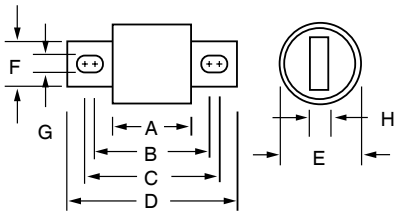

图 2

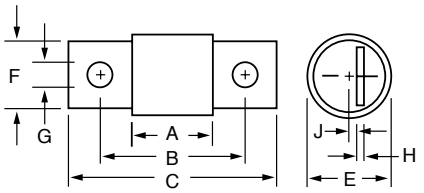

图 3

© 2020 Littelfuse, Inc.

POWR-*SPEED*® 熔断器

L50S 系列高速圆形熔体

500 V ac • 450 V dc • 非常快熔 • 10–800 A

说明

Littelfuse L50S 系列高速熔断器用于保护当今的设备和系统，采用 Littelfuse 自主开发的技术制造而成，该技术为产品精度、稳定质量、可靠性及可预测性能设定了今后的标准。

Littelfuse 工程师采用先进的冶金、聚合物及材料研究、数学建模和计算机统计分析，重新定义了高速熔断器技术。

特性/优势

- 极佳限流功能
- 低功耗
- 受控瞬态过电压
- UL 认证

应用

- 交流和直流驱动器
- 直流公共母线保护
- 功率转换器
- 不间断电源 (UPS)
- 软启动器

规格

额定电压	500 V ac 450 Vdc
额定电流	10, 12, 15, 20, 25, 30, 35, 40, 50, 60, 70, 80, 90, 100, 125, 150, 175, 200, 225, 250, 275, 300, 350, 400, 450, 500, 550, 600, 700, 800
额定分断电流	交流：200 kAIC 直流：20 kAIC
材料	熔体：三聚氰胺 端子：铜（镀银）
安装类型	圆柱形（10 - 30 A） 螺栓标签（35 - 800 A）
工作温度	-55°C 至 +125°C
储存温度	最高 35°C，相对湿度小于 65%
认证	UL 认证（文件：E71611） CSA 认证（文件：LR29862）
环境	符合 RoHS 标准
原产国	墨西哥

零件编号系统

L50S xxx .T

系列

电流代码
（十进制三位数最小电流）

包装数量
请参阅包装数量。订购信息表中的列

系列	电流	目录编号	订购号
L50S	10	L50S010	L50S010.T
L50S	500	L50S500	L50S500.X

推荐的熔断器座

LSCR001 (35–200 A)
LSCR002 (225–800 A)

网站资源

下载技术文件：**Littelfuse.com/L50S**

注意：高速熔断器设计用于固定式安装。不适用于移动车辆。

© 2020 Littelfuse, Inc.

电气规格

目录编号	额定电流 (A)	额定电压		额定分断电流		熔断(弧前) I^2T (A^2s)	总熔断时间 I^2T (A^2s)	总熔断时间 I^2T (A^2s)	总熔断时间 I^2T (A^2s)	100% 额定电流时功耗	80% 额定电流时功耗
		交流	直流	交流	直流		100 kA (500 V AC)	200 kA (500 V AC)	20 kA (450 V DC)	(W)	(W)
L50S010	10	500	450	200 kA	20 kA	21	112	128	85	2	1
L50S012	12	500	450	200 kA	20 kA	26	149	170	97	2	1
L50S015	15	500	450	200 kA	20 kA	34	222	250	116	2	2
L50S020	20	500	450	200 kA	20 kA	48	363	400	143	5	3
L50S025	25	500	450	200 kA	20 kA	62	528	600	170	7	4
L50S030	30	500	450	200 kA	20 kA	77	707	820	193	10	5
L50S035	35	500	450	200 kA	20 kA	130	1,120	1,210	400	6	3
L50S040	40	500	450	200 kA	20 kA	161	1,420	1,550	525	7	4
L50S050	50	500	450	200 kA	20 kA	222	2,150	2,360	867	11	6
L50S060	60	500	450	200 kA	20 kA	259	3,016	3,300	1,287	13	7
L50S070	70	500	450	200 kA	20 kA	420	4,100	4,930	1,670	17	10
L50S080	80	500	450	200 kA	20 kA	554	5,300	6,950	2,240	19	10
L50S090	90	500	450	200 kA	20 kA	677	6,750	9,500	2,900	24	13
L50S100	100	500	450	200 kA	20 kA	807	8,273	12,600	3,626	30	16
L50S125	125	500	450	200 kA	20 kA	1,290	13,100	19,000	5,150	22	12
L50S150	150	500	450	200 kA	20 kA	2,504	19,100	26,500	6,700	27	15
L50S175	175	500	450	200 kA	20 kA	3,224	26,300	35,000	8,700	33	17
L50S200	200	500	450	200 kA	20 kA	3,938	34,233	44,583	11,297	35	19
L50S225	225	500	450	200 kA	20 kA	6,034	43,500	56,000	14,750	31	17
L50S250	250	500	450	200 kA	20 kA	7,510	54,000	69,000	19,600	36	19
L50S275	275	500	450	200 kA	20 kA	9,000	65,500	82,000	25,500	41	22
L50S300	300	500	450	200 kA	20 kA	10,808	78,500	97,500	32,200	42	23
L50S350	350	500	450	200 kA	20 kA	16,500	107,000	132,000	50,100	50	28
L50S400	400	500	450	200 kA	20 kA	22,941	142,333	169,667	72,270	58	30
L50S450	450	500	450	200 kA	20 kA	29,300	178,500	208,000	95,000	58	32
L50S500	500	500	450	200 kA	20 kA	37,000	220,000	250,000	118,000	64	35
L50S550	550	500	450	200 kA	20 kA	45,851	311,667	347,333	176,766	75	41
L50S600	600	500	450	200 kA	20 kA	45,851	311,667	347,333	176,766	98	50
L50S700	700	500	450	200 kA	20 kA	82,396	460,000	622,333	289,000	96	51
L50S800	800	500	450	200 kA	20 kA	115,656	647,667	687,500	465,590	118	60

© 2020 Littelfuse, Inc.

订购信息

系列	额定电流 (A)	电流代码	目录编号	订购编号	包装数量	通用产品代码 (UPC)
L50S	10	010	L50S010	L50S010.T	10 件/盒	07945885010
L50S	12	012	L50S012	L50S012.T	10 件/盒	07945885012
L50S	15	015	L50S015	L50S015.T	10 件/盒	07945885015
L50S	20	020	L50S020	L50S020.T	10 件/盒	07945885020
L50S	25	025	L50S025	L50S025.T	10 件/盒	07945885025
L50S	30	030	L50S030	L50S030.T	10 件/盒	07945885030
L50S	35	035	L50S035	L50S035.T	10 件/盒	07945885035
L50S	40	040	L50S040	L50S040.T	10 件/盒	07945885040
L50S	50	050	L50S050	L50S050.T	10 件/盒	07945885050
L50S	60	060	L50S060	L50S060.T	10 件/盒	07945885060
L50S	70	070	L50S070	L50S070.T	10 件/盒	07945885070
L50S	80	080	L50S080	L50S080.T	10 件/盒	07945885080
L50S	90	090	L50S090	L50S090.T	10 件/盒	07945885090
L50S	100	100	L50S100	L50S100.T	10 件/盒	07945885100
L50S	125	125	L50S125	L50S125.V	5 件/盒	07945885125
L50S	150	150	L50S150	L50S150.V	5 件/盒	07945885150
L50S	175	175	L50S175	L50S175.V	5 件/盒	07945885175
L50S	200	200	L50S200	L50S200.V	5 件/盒	07945885200
L50S	225	225	L50S225	L50S225.V	5 件/盒	07945885225
L50S	250	250	L50S250	L50S250.V	5 件/盒	07945885250
L50S	275	275	L50S275	L50S275.V	5 件/盒	07945885275
L50S	300	300	L50S300	L50S300.V	5 件/盒	07945885300
L50S	350	350	L50S350	L50S350.V	5 件/盒	07945885350
L50S	400	400	L50S400	L50S400.V	5 件/盒	07945885400
L50S	450	450	L50S450	L50S450.X	1 件/盒	07945885450
L50S	500	500	L50S500	L50S500.X	1 件/盒	07945885500
L50S	550	550	L50S550	L50S550.X	1 件/盒	07945885550
L50S	600	600	L50S600	L50S600.X	1 件/盒	07945885600
L50S	700	700	L50S700	L50S700.X	1 件/盒	07945885700
L50S	800	800	L50S800	L50S800.X	1 件/盒	07945885800

尺寸

额定电流	图编号	尺寸：IN (mm)							
		A	B	C	D	E	F	G	H
10–30	1	2 (50.8)	—	½ (12.7)	9/16 (14.3)	—	—	—	—
31–60	2	1⅝ (41.3)	2¼ (57.2)	2½ (63.5)	3 3/16 (81.0)	13/16 (20.6)	23/32 (18.3)	11/32 (8.7)	⅛ (3.2)
61–100	3	2⅛ (54.0)	2 11/16 (68.3)	3 (76.2)	3⅝ (92.1)	1 (25.4)	.670 (17.0)	11/32 (8.7)	⅛ (3.2)
101–200	3	2⅛ (54.0)	2 13/16 (71.4)	2 15/16 (74.6)	3⅝ (92.1)	1 7/32 (31.0)	.895 (22.7)	5/16 (7.9)	3/16 (4.75)
201–400	3	2 3/32 (53.2)	2 25/32 (70.6)	3 13/32 (86.5)	4 11/32 (110.3)	1½ (38.1)	1 (25.4)	13/32 (10.3)	¼ (6.4)
401–600	3	2 7/32 (56.4)	2 29/32 (73.8)	3 17/32 (89.7)	4 15/32 (113.5)	2 (50.8)	1½ (38.1)	13/32 (10.3)	¼ (6.4)
601–800	3	2 7/32 (56.4)	4 9/32 (108.7)	4⅝ (117.5)	6 15/32 (164.3)	2½ (63.5)	2 (50.8)	17/32 (13.5)	⅜ (9.5)

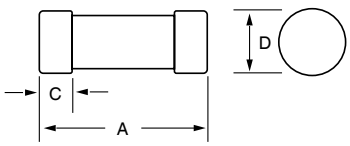

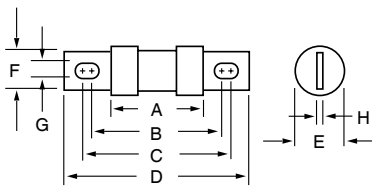

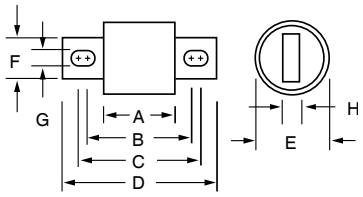

© 2020 Littelfuse, Inc.

150 V ac • 非常快熔 • 1–1000 A

说明

L15S 系列是传统北美螺栓型高速熔断器，用于保护额定电压高达 150 V ac 和直流150 V dc 的电力半导体器件。Littelfuse POWR-*SPEED*® 产品以电力半导体器件（如可控硅（SCR）、二极管、晶闸管、三端双向可控硅、晶体管和类似固态器件）所需的极快速度提供最优电路保护。这些器件用于包括变速驱动器、电源整流器、不间断电源系统、直流电源在内的电力设备，以及各种电子设备。可用于需要无延时极速快熔限流熔断器的任何场所。

特性/优势

- 符合美国及加拿大的要求
- 传统北美螺栓型尺寸
- aR 性能等级
- 直接母线安装或螺柱安装设计
- 符合 RoHS 标准

应用

- 功率转换器（逆变器、整流器、不间断电源）
- 电源
- 工业用加热器
- 变频器
- 电池充电器
- 软启动器

规格

额定电压	交流：150 V 直流：100 V – 150 V
电流范围	1–1000 A
额定分断电流	交流：100 kA 直流：20 kA 自认证
认证	UL 认证（文件：E71611） CSA 认证（文件：LR29862）
时间常数	10 ms
材料	熔体：三聚氰胺 帽：铜合金（镀银）
环境	RoHS
原产国	墨西哥
工作温度	-55°C 至 +125°C
储存温度	最高 +35°C，相对湿度 < 65%

零件编号系统

L15S xxx .T

系列 — L15S

电流（A） — xxx
（十进制三位数最小电流）

包装数量 — .T
T = 10 (1 A – 450 A)
V = 5 (500 A – 1000 A)

系列	电流(A)	目录编号	订购号
L15S	005	L15S005	L15S005.T
L15S	500	L15S500	L15S500.V
L15S	1000	L15S1000	L15S1000V

推荐的熔断器座

1LFS101/1LFS102
LSCR001/LSCR002

网站资源

想了解更多信息，请访问：**Littelfuse.com/high-speed**

注意：高速熔断器设计用于固定式安装。不适用于移动车辆。

© 2020 Littelfuse, Inc.

电气规格

目录编号	额定电流	额定电压		额定分断电流	
		交流	直流	交流	直流
L15S001	1	150	150	100 kA	20 kA
L15S002	2	150	150	100 kA	20 kA
L15S003	3	150	150	100 kA	20 kA
L15S004	4	150	150	100 kA	20 kA
L15S005	5	150	150	100 kA	20 kA
L15S006	6	150	150	100 kA	20 kA
L15S007	7	150	150	100 kA	20 kA
L15S008	8	150	150	100 kA	20 kA
L15S009	9	150	150	100 kA	20 kA
L15S010	10	150	150	100 kA	20 kA
L15S012	12	150	150	100 kA	20 kA
L15S015	15	150	150	100 kA	20 kA
L15S020	20	150	150	100 kA	20 kA
L15S025	25	150	150	100 kA	20 kA
L15S035	35	150	150	100 kA	20 kA
L15S040	40	150	150	100 kA	20 kA
L15S045	45	150	150	100 kA	20 kA
L15S050	50	150	150	100 kA	20 kA
L15S060	60	150	150	100 kA	20 kA
L15S070	70	150	100	100 kA	20 kA
L15S080	80	150	100	100 kA	20 kA
L15S090	90	150	100	100 kA	20 kA
L15S100	100	150	100	100 kA	20 kA
L15S125	125	150	100	100 kA	20 kA
L15S150	150	150	100	100 kA	20 kA
L15S200	200	150	100	100 kA	20 kA
L15S250	250	150	100	100 kA	20 kA
L15S300	300	150	100	100 kA	20 kA
L15S350	350	150	100	100 kA	20 kA
L15S400	400	150	100	100 kA	20 kA
L15S450	450	150	100	100 kA	20 kA
L15S500	500	150	100	100 kA	20 kA
L15S600	600	150	100	100 kA	20 kA
L15S800	800	150	100	100 kA	20 kA
L15S1000	1000	150	100	100 kA	20 kA

© 2020 Littelfuse, Inc.

订购信息

系列	电流 (A)	电流代码	目录编号	订购号	包装数量	通用产品代码 (UPC)
L15S	1	001.	L15S001	L15S001.T	10 件/盒	07945800218
L15S	2	002.	L15S002	L15S002.T	10 件/盒	07945800219
L15S	3	003.	L15S003	L15S003.T	10 件/盒	07945800220
L15S	4	004.	L15S004	L15S004.T	10 件/盒	07945800221
L15S	5	005.	L15S005	L15S005.T	10 件/盒	07945800222
L15S	6	006.	L15S006	L15S006.T	10 件/盒	07945800223
L15S	7	007.	L15S007	L15S007.T	10 件/盒	07945800224
L15S	8	008.	L15S008	L15S008.T	10 件/盒	07945800225
L15S	9	009.	L15S009	L15S009.T	10 件/盒	07945800226
L15S	10	010.	L15S010	L15S010.T	10 件/盒	07945800227
L15S	12	012.	L15S012	L15S012.T	10 件/盒	07945800228
L15S	15	015.	L15S015	L15S015.T	10 件/盒	07945800229
L15S	20	020.	L15S020	L15S020.T	10 件/盒	07945800230
L15S	25	025.	L15S025	L15S025.T	10 件/盒	07945800231
L15S	30	030.	L15S030	L15S030.T	10 件/盒	07945800232
L15S	35	035.	L15S035	L15S035.T	10 件/盒	07945800233
L15S	40	040.	L15S040	L15S040.T	10 件/盒	07945800234
L15S	45	045.	L15S045	L15S045.T	10 件/盒	07945800235
L15S	50	050.	L15S050	L15S050.T	10 件/盒	07945800236
L15S	60	060.	L15S060	L15S060.T	10 件/盒	07945800237
L15S	70	070.	L15S070	L15S070.T	10 件/盒	07945800238
L15S	80	080.	L15S080	L15S080.T	10 件/盒	07945800239
L15S	90	090.	L15S090	L15S090.T	10 件/盒	07945800240
L15S	100	100.	L15S100	L15S100.T	10 件/盒	07945800241
L15S	125	125.	L15S125	L15S125.T	10 件/盒	07945800242
L15S	150	150.	L15S150	L15S150.T	10 件/盒	07945800243
L15S	200	200.	L15S200	L15S200.T	10 件/盒	07945800244
L15S	250	250.	L15S250	L15S250.T	10 件/盒	07945800245
L15S	300	300.	L15S300	L15S300.T	10 件/盒	07945800246
L15S	350	350.	L15S350	L15S350.T	10 件/盒	07945800247
L15S	400	400.	L15S400	L15S400.T	10 件/盒	07945800248
L15S	450	450.	L15S450	L15S450.T	10 件/盒	07945800249
L15S	500	500.	L15S500	L15S500.V	5 件/盒	07945800250
L15S	600	600.	L15S600	L15S600.V	5 件/盒	07945800251
L15S	800	800.	L15S800	L15S800.V	5 件/盒	07945800252
L15S	1000	1000	L15S1000	L15S1000V	5 件/盒	07945800253

© 2020 Littelfuse, Inc.

尺寸

额定电流	图编号	尺寸:IN (MM)							
		A	B	C	D	E	F	G	H
1 – 30	1	1½ (38.1)	—	⅜ (9.5)	13⁄32 (10.3)	—	—	—	—
31 – 60	1	2 (50.8)	—	⅝ (15.9)	13⁄16 (20.6)	—	—	—	—
61 – 450	2	15⁄32 (29.4)	1⅞ (47.6)	2 3⁄16 (55.6)	2 21⁄32 (67.5)	1 (25.4)	43⁄64 (17.1)	5⁄16 (7.9)	3⁄16 (4.8)
451 – 1000	2	1¼ (31.8)	1 15⁄16 (49.2)	2 9⁄16 (65.1)	3½ (88.9)	1½ (38.1)	1 (25.4)	13⁄32 (10.3)	¼ (6.4)

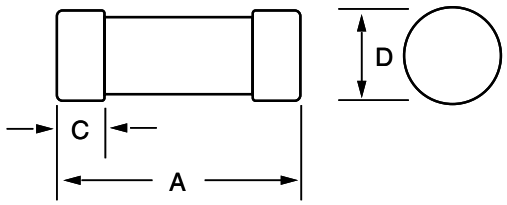

图 1

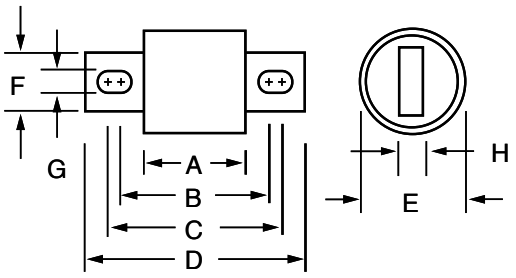

图 2

© 2020 Littelfuse, Inc.

POWR-*SPEED*® 熔断器

L25S 系列高速圆形熔体

250 V ac • 非常快熔 • 1–800 A

说明

L25S 系列是传统北美螺栓型高速熔断器，用于保护额定电压高达 250 V ac 和直流200 V dc 的电力半导体器件。

Littelfuse POWR-*SPEED*® 产品以电力半导体器件（比如可控硅(SCR)、二极管、晶闸管、三端双向可控硅、晶体管和类似固态器件）所需的极快速度提供最优电路保护。这些器件用于包括变速驱动器、电源整流器、不间断电源系统、直流电源在内的电力设备，以及各种电子设备。可用于无需延时的极速快熔限流熔断器的任何场所。

特性/优势

- 符合美国及加拿大的要求
- 传统北美螺栓型尺寸
- aR 性能等级
- 直接母线安装或螺柱安装设计
- 符合 RoHS 标准的应用

应用

- 功率转换器（逆变器、整流器、不间断电源）
- 电源
- 工业用加热器
- 变频器
- 电池充电器
- 软启动器

规格

额定电压	交流：250 V 直流：200 V – 250 V
电流范围	1–800 A
额定分断电流	交流：200 kA 直流：20 kA 自认证
认证	UL 认证（文件：E71611） CSA 认证（文件：LR29862）
时间常数	10 ms
材料	熔体：三聚氰胺 帽：铜合金（镀银）
环境	RoHS
原产国	墨西哥
工作温度	-55°C 至 +125°C
储存温度	最高 +35°C，相对湿度 < 65%

零件编号系统

L25S xxx .T

系列

电流（A）
（十进制三位数最小电流）

包装数量
T = (1 A–60 A)
V = (70 A–800 A)

系列	电流(A)	目录编号	订购号
L25S	1	L25S001	L25S001.T
L25S	100	L25S100	L25S100.V

推荐的熔断器座

1LFS101/1LFS102
LSCR001/LSCR002

网站资源

想了解更多信息，请访问：**Littelfuse.com/high-speed**

注意：高速熔断器设计用于固定式安装。不适用于移动车辆。

© 2020 Littelfuse, Inc.

电气规格

目录编号	额定电流	额定电压		额定分断电流	
		交流	直流	交流	直流
L25S001	1	250	250	200 kA	20 kA
L25S002	2	250	250	200 kA	20 kA
L25S003	3	250	250	200 kA	20 kA
L25S004	4	250	250	200 kA	20 kA
L25S005	5	250	250	200 kA	20 kA
L25S006	6	250	250	200 kA	20 kA
L25S008	8	250	250	200 kA	20 kA
L25S010	10	250	250	200 kA	20 kA
L25S012	12	250	250	200 kA	20 kA
L25S015	15	250	250	200 kA	20 kA
L25S020	20	250	250	200 kA	20 kA
L25S025	25	250	250	200 kA	20 kA
L25S030	30	250	250	200 kA	20 kA
L25S035	35	250	250	200 kA	20 kA
L25S040	40	250	250	200 kA	20 kA
L25S045	45	250	250	200 kA	20 kA
L25S050	50	250	250	200 kA	20 kA
L25S060	60	250	250	200 kA	20 kA
L25S070	70	250	250	200 kA	20 kA
L25S080	80	250	250	200 kA	20 kA
L25S090	90	250	250	200 kA	20 kA
L25S100	100	250	250	200 kA	20 kA
L25S125	125	250	250	200 kA	20 kA
L25S150	150	250	250	200 kA	20 kA
L25S175	175	250	250	200 kA	20 kA
L25S200	200	250	250	200 kA	20 kA
L25S225	225	250	200	200 kA	20 kA
L25S250	250	250	200	200 kA	20 kA
L25S275	275	250	200	200 kA	20 kA
L25S300	300	250	200	200 kA	20 kA
L25S350	350	250	200	200 kA	20 kA
L25S400	400	250	200	200 kA	20 kA
L25S450	450	250	200	200 kA	20 kA
L25S500	500	250	200	200 kA	20 kA
L25S600	600	250	200	200 kA	20 kA
L25S700	700	250	200	200 kA	20 kA
L25S800	800	250	200	200 kA	20 kA

© 2020 Littelfuse, Inc.

订购信息

系列	电流 (A)	电流代码	目录编号	订购号	包装数量	通用产品代码 (UPC)
L25S	1	001.	L25S001	L25S001.T	10 件/盒	07945884001
L25S	2	002.	L25S002	L25S002.T	10 件/盒	07945884002
L25S	3	003.	L25S003	L25S003.T	10 件/盒	07945884003
L25S	4	004.	L25S004	L25S004.T	10 件/盒	07945884004
L25S	5	005.	L25S005	L25S005.T	10 件/盒	07945884005
L25S	6	006.	L25S006	L25S006.T	10 件/盒	07945884006
L25S	8	008.	L25S008	L25S008.T	10 件/盒	07945884008
L25S	10	010.	L25S010	L25S010.T	10 件/盒	07945884010
L25S	12	012.	L25S012	L25S012.T	10 件/盒	07945884012
L25S	15	015.	L25S015	L25S015.T	10 件/盒	07945884015
L25S	20	020.	L25S020	L25S020.T	10 件/盒	07945884020
L25S	25	025.	L25S025	L25S025.T	10 件/盒	07945884025
L25S	30	030.	L25S030	L25S030.T	10 件/盒	07945884030
L25S	35	035.	L25S035	L25S035.T	10 件/盒	07945884035
L25S	40	040.	L25S040	L25S040.T	10 件/盒	07945884040
L25S	45	045.	L25S045	L25S045.T	10 件/盒	07945884045
L25S	50	050.	L25S050	L25S050.T	10 件/盒	07945884050
L25S	60	060.	L25S060	L25S060.T	10 件/盒	07945884060
L25S	70	070.	L25S070	L25S070.V	5 件/盒	07945884070
L25S	80	080.	L25S080	L25S080.V	5 件/盒	07945884080
L25S	90	090.	L25S090	L25S090.V	5 件/盒	07945884090
L25S	100	100.	L25S100	L25S100.V	5 件/盒	07945884100
L25S	125	125.	L25S125	L25S125.V	5 件/盒	07945884125
L25S	150	150.	L25S150	L25S150.V	5 件/盒	07945884150
L25S	175	175.	L25S175	L25S175.V	5 件/盒	07945884175
L25S	200	200.	L25S200	L25S200.V	5 件/盒	07945884200
L25S	225	225.	L25S225	L25S225.V	5 件/盒	07945884225
L25S	250	250.	L25S250	L25S250.V	5 件/盒	07945884250
L25S	275	275.	L25S275	L25S275.V	5 件/盒	07945884275
L25S	300	300.	L25S300	L25S300.V	5 件/盒	07945884300
L25S	350	350.	L25S350	L25S350.V	5 件/盒	07945884350
L25S	400	400.	L25S400	L25S400.V	5 件/盒	07945884400
L25S	450	450.	L25S450	L25S450.V	5 件/盒	07945884450
L25S	500	500.	L25S500	L25S500.V	5 件/盒	07945884500
L25S	600	600.	L25S600	L25S600.V	5 件/盒	07945884600
L25S	700	700.	L25S700	L25S700.V	5 件/盒	07945884700
L25S	800	800.	L25S800	L25S800.V	5 件/盒	07945884800

© 2020 Littelfuse, Inc.

尺寸

额定电流	图编号	尺寸:IN (MM)							
		A	B	C	D	E	F	G	H
1 – 30	1	2 (50.8)	—	1/2 (12.7)	9/16 (14.3)	—	—	—	—
31 – 60	2	1 5/8 (41.3)	2 1/4 (57.2)	2 1/2 (63.5)	3 3/16 (81.0)	13/16 (20.6)	23/32 (18.3)	11/32 (8.7)	1/8 (3.2)
61 – 200	3	1 5/8 (41.3)	2 5/16 (58.7)	2 7/16 (61.9)	3 1/8 (79.4)	1 7/32 (31.0)	1 (25.4)	5/16 (7.9)	3/16 (4.8)
201 – 700	3	1 19/32 (40.5)	2 9/32 (57.9)	2 29/32 (73.8)	3 27/32 (97.6)	1 1/2 (38.1)	1 (25.4)	13/32 (10.3)	1/4 (6.4)
701 – 800	3	1 19/32 (40.5)	2 9/32 (57.9)	2 29/32 (73.8)	3 27/32 (97.6)	2 (50.8)	11/2 (38.1)	13/32 (10.3)	1/4 (6.4)

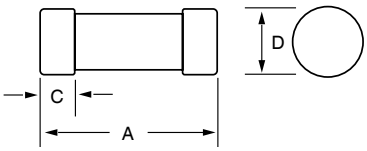

图 1

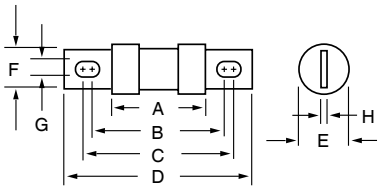

图 2

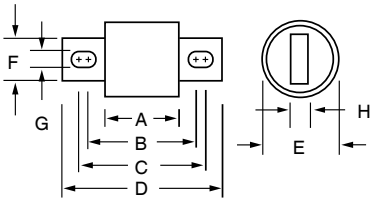

图 3

© 2020 Littelfuse, Inc.

POWR-*SPEED*® 熔断器

L60S/KLC 系列高速圆形熔体

600 V ac • 非常快熔 • 1–800 A

KLC 系列

L60S 系列

规格

额定电压	600 V ac
电流范围	1–800 A
额定分断电流	200 kA 均方根值
认证	UL 认证（文件：E71611） CSA 认证（文件：LR29862）
原产国	墨西哥
工作温度	-55°C 至 +125°C
储存温度	最高 +35°C，相对湿度 < 65%

说明

L60S 和 KLC 系列是传统北美型高速熔断器，用于保护额定电压高达 600 V ac 的电力半导体器件。这些熔断器系列通常仅用于更换。对于新设计，推荐使用 L70QS 系列。

特性/优势

- 符合美国及加拿大的要求
- 传统北美圆柱形和螺栓型尺寸
- aR 性能等级

应用

- 小型电力转换器
- 电源
- 控制电路

零件编号系统

xxxx xxx X

系列
L60S
KLC

电流代码
（十进制三位数最小电流）

包装数量
X = 1 (110–800 A)
V = 5 (70–100 A)
T = 10 (1–60 A)

推荐的熔断器座

1LFS101/1LFS102
LSCR001/LSCR002

网站资源

想了解更多信息，请访问：**Littelfuse.com/high-speed**

注意：高速熔断器设计用于固定式安装。不适用于移动车辆。

© 2020 Littelfuse, Inc.

订购信息

L60S 系列						
系列	电流(A)	电流代码	目录编号	订购号	包装数量	通用产品代码(UPC)
L60S	1	001.	L60S001	L60S001.T	10 件/盒	07945810100
L60S	2	002.	L60S002	L60S002.T	10 件/盒	07945810101
L60S	3	003.	L60S003	L60S003.T	10 件/盒	07945810102
L60S	4	004.	L60S004	L60S004.T	10 件/盒	07945810103
L60S	5	005.	L60S005	L60S005.T	10 件/盒	07945810104
L60S	6	006.	L60S006	L60S006.T	10 件/盒	07945810105
L60S	8	008.	L60S008	L60S008.T	10 件/盒	07945810107
L60S	10	010.	L60S010	L60S010.T	10 件/盒	07945810108
L60S	12	012.	L60S012	L60S012.T	10 件/盒	07945810109
L60S	15	015.	L60S015	L60S015.T	10 件/盒	07945810110
L60S	17.5	17.5	L60S17.5	L60S17.5T	10 件/盒	07945810135
L60S	20	020.	L60S020	L60S020.T	10 件/盒	07945810111
L60S	25	025.	L60S025	L60S025.T	10 件/盒	07945810112
L60S	30	030.	L60S030	L60S030.T	10 件/盒	07945810113
L60S	35	035.	L60S035	L60S035.T	10 件/盒	07945810114
L60S	40	040.	L60S040	L60S040.T	10 件/盒	07945810115
L60S	45	045.	L60S045	L60S045.T	10 件/盒	07945810116
L60S	50	050.	L60S050	L60S050.T	10 件/盒	07945810117
L60S	60	060.	L60S060	L60S060.T	10 件/盒	07945810118
L60S	70	070.	L60S070	L60S070.V	5 件/盒	07945810119
L60S	80	080.	L60S080	L60S080.V	5 件/盒	07945810120
L60S	90	090.	L60S090	L60S090.V	5 件/盒	07945810121
L60S	100	100.	L60S100	L60S100.V	5 件/盒	07945810122
L60S	125	125.	L60S125	L60S125.X	1 件/盒	07945810123
L60S	150	150.	L60S150	L60S150.X	1 件/盒	07945810124
L60S	175	175.	L60S175	L60S175.X	1 件/盒	07945810125
L60S	200	200.	L60S200	L60S200.X	1 件/盒	07945810126
L60S	225	225.	L60S225	L60S225.X	1 件/盒	07945810137
L60S	250	250.	L60S250	L60S250.X	1 件/盒	07945810127
L60S	300	300.	L60S300	L60S300.X	1 件/盒	07945810128
L60S	350	350.	L60S350	L60S350.X	1 件/盒	07945810129
L60S	400	400.	L60S400	L60S400.X	1 件/盒	07945810130
L60S	450	450.	L60S450	L60S450.X	1 件/盒	07945810131
L60S	500	500.	L60S500	L60S500.X	1 件/盒	07945810132
L60S	600	600.	L60S600	L60S600.X	1 件/盒	07945810133
L60S	700	700.	L60S700	L60S700.X	1 件/盒	07945810136
L60S	800	800.	L60S800	L60S800.X	1 件/盒	07945810134

© 2020 Littelfuse, Inc.

订购信息

KLC*系列						
系列	电流(A)	电流代码	目录编号	订购号	包装数量	通用产品代码(UPC)
KLC	1	001.	KLC001	0KLC001.T	10 件/盒	07945823031
KLC	2	002.	KLC002	0KLC002.T	10 件/盒	07945823041
KLC	3	003.	KLC003	0KLC003.T	10 件/盒	07945823047
KLC	4	004.	KLC004	0KLC004.T	10 件/盒	07945823053
KLC	5	005.	KLC005	0KLC005.T	10 件/盒	07945823055
KLC	6	006.	KLC006	0KLC006.T	10 件/盒	07945823058
KLC	7	007.	KLC007	0KLC007.T	10 件/盒	07945823061
KLC	8	008.	KLC008	0KLC008.T	10 件/盒	07945823063
KLC	10	010.	KLC010	0KLC010.T	10 件/盒	07945823065
KLC	12	012.	KLC012	0KLC012.T	10 件/盒	07945823066
KLC	15	015.	KLC015	0KLC015.T	10 件/盒	07945823068
KLC	17.5	17.5	KLC17.5	0KLC17.5T	10 件/盒	07945823069
KLC	20	020.	KLC020	0KLC020.T	10 件/盒	07945823071
KLC	25	025.	KLC025	0KLC025.T	10 件/盒	07945823072
KLC	30	030.	KLC030	0KLC030.T	10 件/盒	07945823073
KLC	35	035.	KLC035	0KLC035.T	10 件/盒	07945823074
KLC	40	040.	KLC040	0KLC040.T	10 件/盒	07945823075
KLC	45	045.	KLC045	0KLC045.T	10 件/盒	07945823076
KLC	50	050.	KLC050	0KLC050.T	10 件/盒	07945823077
KLC	60	060.	KLC060	0KLC060.T	10 件/盒	07945823078
KLC	70	070.	KLC070	0KLC070.V	5 件/盒	07945823079
KLC	80	080.	KLC080	0KLC080.V	5 件/盒	07945823080
KLC	90	090.	KLC090	0KLC090.V	5 件/盒	07945823081
KLC	100	100.	KLC100	0KLC100.V	5 件/盒	07945823082
KLC	110	110.	KLC110	0KLC110.X	1 件/盒	07945823083
KLC	125	125.	KLC125	0KLC125.X	1 件/盒	07945823084
KLC	150	150.	KLC150	0KLC150.X	1 件/盒	07945823086
KLC	175	175.	KLC175	0KLC175.X	1 件/盒	07945823087
KLC	200	200.	KLC200	0KLC200.X	1 件/盒	07945823088
KLC	225	225.	KLC225	0KLC225.X	1 件/盒	07945823089
KLC	250	250.	KLC250	0KLC250.X	1 件/盒	07945823090
KLC	300	300.	KLC300	0KLC300.X	1 件/盒	07945823091
KLC	350	350.	KLC350	0KLC350.X	1 件/盒	07945823092
KLC	400	400.	KLC400	0KLC400.X	1 件/盒	07945823093
KLC	450	450.	KLC450	0KLC450.X	1 件/盒	07945823095
KLC	500	500.	KLC500	0KLC500.X	1 件/盒	07945823096
KLC	600	600.	KLC600	0KLC600.X	1 件/盒	07945823098
KLC	700	700.	KLC700	0KLC700.X	1 件/盒	07945823101
KLC	800	800.	KLC800	0KLC800.X	1 件/盒	07945823103

* KLC 系列熔断器建议仅供替换使用。

© 2020 Littelfuse, Inc.

尺寸

额定电流	图编号	尺寸:IN (MM)							
		A	B	C	D	E	F	G	H
L60S 系列,600 V AC									
1 – 30	1	5 (127.0)	—	5/8 (15.9)	13/16 (20.6)	—	—	—	—
31 – 60	2	2 25/32 (70.6)	3 7/16 (87.3)	3 11/16 (93.7)	4 3/8 (111.1)	13/16 (20.6)	23/32 (18.3)	11/32 (8.7)	1/8 (3.2)
61 – 100	2	2 29/32 (73.8)	3 17/32 (89.7)	3 25/32 (96.0)	4 15/32 (113.5)	11/16 (27.0)	23/32 (18.3)	11/32 (8.7)	1/8 (3.2)
101 – 200	2	2 29/32 (73.8)	3 9/16 (90.5)	33/4 (95.3)	4 13/32 (111.9)	1 5/16 (33.3)	1 (25.4)	5/16 (7.9)	3/16 (4.8)
201 – 400	2	2 29/32 (73.8)	3 31/32 (100.8)	4 5/32 (105.6)	5 1/8 (130.2)	1 37/64 (40.1)	1 (25.4)	13/32 (10.3)	1/4 (6.4)
401 – 600	2	2 7/8 (73.0)	3 31/32 (100.8)	4 9/64 (105.2)	5 1/8 (130.2)	2 1/16 (52.8)	1 1/2 (38.1)	13/32 (10.3)	1/4 (6.4)
601 – 800	2	3 1/32 (77.0)	5 5/32 (133.4)	5 11/32 (135.7)	7 1/4 (184.2)	2 1/2 (63.5)	2 (50.8)	1 7/32 (13.5)	3/8 (9.5)
KLC 系列,600 V AC									
1 – 30	2	1 7/8 (47.6)	2 1/2 (63.5)	—	2 7/8 (73.0)	9/16 (14.3)	13/32 (10.3)	1/4 (6.4)	3/64 (1.2)
31 – 60	2	2 3/4 (69.9)	3 3/8 (85.7)	3 5/8 (92.1)	4 5/16 (109.5)	13/16 (20.6)	23/32 (18.3)	11/32 (8.7)	1/8 (3.2)
61 – 100	3	2 7/8 (73.0)	3 21/32 (92.9)	4 1/16 (103.2)	5 (127.0)	1 (25.4)	3/4 (19.1)	13/32 (10.3)	1/8 (3.2)
101 – 200	3	2 27/32 (72.2)	3 17/32 (89.7)	4 3/8 (111.1)	5 3/32 (129.4)	1 1/2 (38.1)	1 (25.4)	13/32 (10.3)	1/4 (6.4)
201 – 400	3	2 27/32 (72.2)	4 21/32 (118.3)	4 27/32 (123.0)	6 1/4 (158.8)	2 (50.8)	1 5/8 (41.3)	9/16 (14.3)	1/4 (6.4)
401 – 800	3	2 27/32 (72.2)	4 21/32 (118.3)	5 11/32 (135.7)	6 1/4 (158.8)	2 1/2 (63.5)	2 (50.8)	9/16 (14.3)	3/8 (9.5)

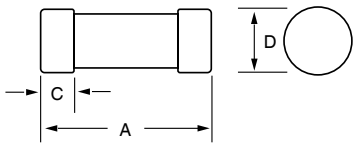

图 1

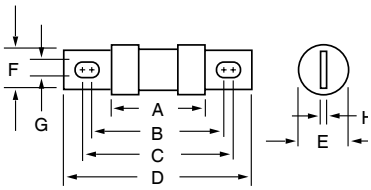

图 2

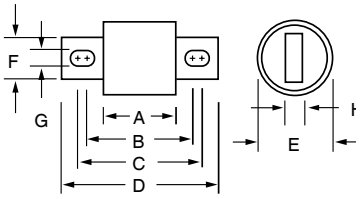

图 3

© 2020 Littelfuse, Inc.

700 V/1000 V

说明

Littelfuse LSCR 系列包括一个完整的模块化熔断器盒产品组合，旨在用于安装各种高速和
UL 电力熔断器。本 LSCR 系列熔断器盒采用模块化螺柱型设计，端板安装简便。

LSCR 系列熔断器盒通过 CE 认证，且符合 RoHS 标准。

特性/优势

- 模块化设计可降低库存需求
- 为方便起见成对出售
- 配有螺母和蝶形垫圈
- 200kA 短路耐受额定电流
- 采用模制酚醛树脂（带镀钢螺柱）制作，以提供更高的散热性能

规格

额定电压	700 V/1000 V
额定电流	400 A、800 A 和 1200 A
额定电压	200 kA
认证	UL 认证（文件：E14721） cURus 认证 (E14721) CSA 认证（文件：73160）
材料	
基极	模塑酚醛或热塑性塑料
端子结构材料	镀钢
阻燃等级	UL 94 V-0
环境	符合 RoHS 标准
原产国	LSCR0xx — 中国 LSCR1xx — 美国

网站资源

如需更多信息，请访问：**littelfuse.com/lscr**

电气和机械规格

目录/订购号	额定电流	额定电压	端子（螺柱）材料	绝缘材料		端子（螺柱）尺寸	螺柱扭矩		安装紧固件尺寸	紧固件扭矩		机构认证		
				材料	最高基准温度		(in.lbs)	(N-m)		(in.lbs)	(N-m)	UR	cURus	CSA
LSCR001	400 A	700 V ac/dc	镀钢	模制酚醛树脂	150°C (302 °F)	1/4–20 UNC	61	6.9	#10	20–25	2.3–2.8	•		•
LSCR002	800 A	700 V ac/dc	镀钢	模制酚醛树脂	150°C (302 °F)	3/8–16 UNC	192	21.7	#10	20–25	2.3–2.8	•		•
LSCR101	400 A	1000 V ac/dc	镀锌钢	热塑性塑料	125°C (257°F)	1/4–20 UNC	75	8.5	#10	25–30	2.8–3.4		•	
LSCR102	800 A	1000 V ac/dc	镀锌钢	热塑性塑料	125°C (257°F)	3/8–16 UNC	230	26	#10	25–30	2.8–3.4		•	
LSCR103	1200 A	1000 V ac/dc	镀锌钢	热塑性塑料	125°C (257°F)	1/2–13 UNC	300	34	1/4"	25–30	2.8–3.4		•	

© 2020 Littelfuse, Inc.

尺寸:mm (in)

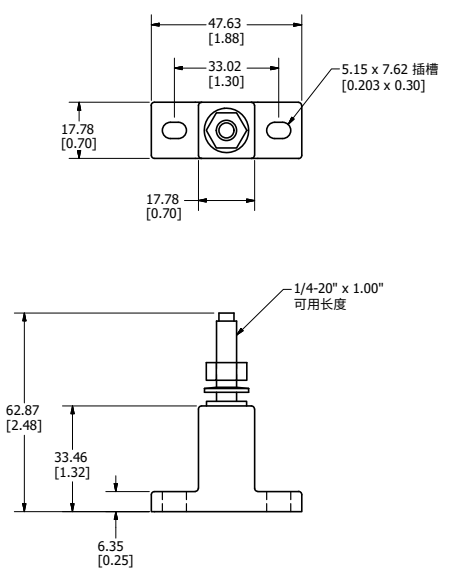

LSCR001

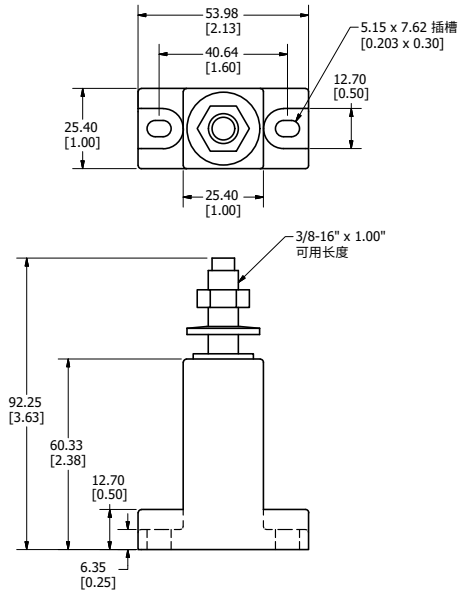

LSCR002

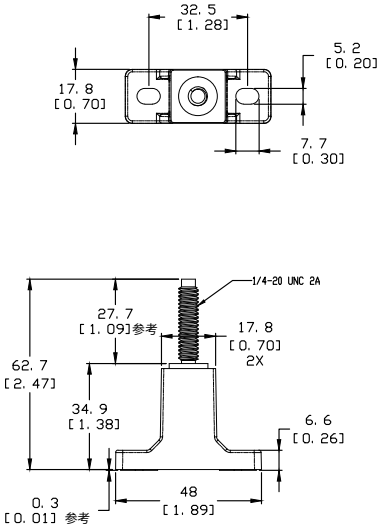

LSCR101

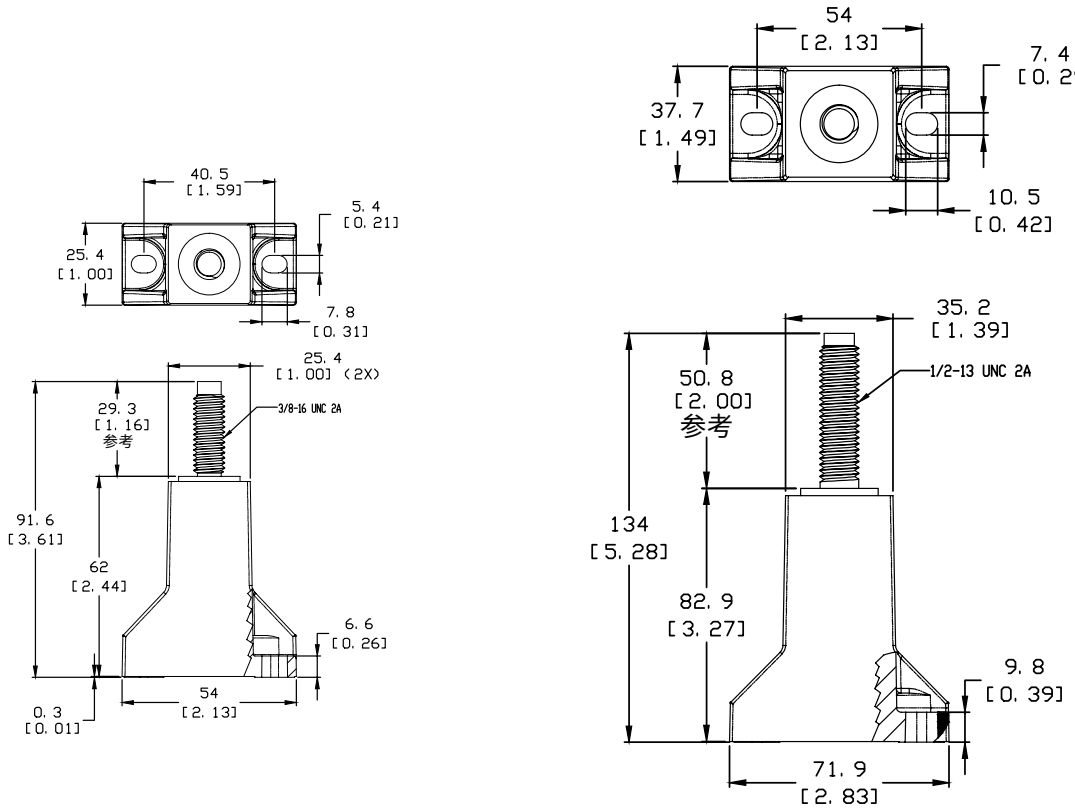

LSCR102

© 2020 Littelfuse, Inc.

高速熔断器盒选择指南

熔断器系列	目录编号	LSCR001	LSCR002	LSCR101	LSCR102	LSCR103
	端子尺寸	1/4–20 UNC	3/8–16 UNC	1/4–20 UNC	3/8–16 UNC	1/2–13 UNC
	额定电压	700 V ac/dc	700 V ac/dc	1000 V ac/dc	1000 V ac/dc	1000 V ac/dc
	额定电流	400 A	800 A	400 A	800 A	1200 A
L15S	70–400	X		X		
	500–800		X		X	
L17T	70–250	X		X		
	300–800		X		X	
L25S	35–200	X		X		
	225–800		X		X	
L50S	35–200	X		X		
	225–800		X		X	
	700–800					X
L50QS	35–200	X		X		
	225–800		X		X	
	700–800					X
L60S	35–200	X		X		
	225–800		X		X	
	700–800					X
KLC	35–60	X		X		
	70–800		X		X	
	225–800					X
L70S	35–100	X		X		
	125–800		X		X	
	450–800					X
L70QS	35–100	X		X		
	125–800		X		X	
	450–800					X
JLLN	70–200	X		X		
	225–800		X		X	
	700–1200					X
JLLS	70–200	X		X		
	225–800		X		X	
	700–1200					X
JLS	70–100	X		X		
	110–200	X		X		
	225–400		X		X	
	450–600		X		X	
SPFJ	70–100			X		
	125–200			X		
	250–400				X	
	450					X
L75QS	35–100			X		
	125–800				X	
	450–800					X

© 2020 Littelfuse, Inc.

1000C 触点绝缘电压 (2000)

说明

Littelfuse MSXL 系列外部安装微动开关，可实现 PSR 系列高速方形半导体熔断器持久熔断指示。具有一个常开 (N.O) 和一个常闭 (N.C.) 触点，额定值为
4 A，250V ac。

微动开关有一个可视红色襟翼式或臂式指示器，在发生熔断后，指示器被释放，指示器也可用于重置微动开关触点。

特性/优势

- 适用于 PSX 系列熔断器外壳尺寸 1XL-3XL
- 设有内部微动开关 UL
- 红色按压式可视指示器和触点重设机制
- 最小正向工作电压和电流 4V/1mA

规格

额定电压	见电气特性表
额定电流	见电气特性表
额定分断电流	见电气特性表
工作温度	-60 °C 至 +125 °C
相对湿度	95%
触点	镀银镍黄铜
认证	内部微动开关零件号： U83161.8，列入 UL 文件：E42016
阻燃等级	UL 94 V2
环境	符合 RoHS 标准
原产国	中国

订购信息

系列	熔断器外壳尺寸	触点绝缘电压	目录编号	订购号
MSXL	1XL–3XL	1000C	MSXL2000C	MSXL2000C

电气特性

目录编号/订购号	指示类型	绝缘额定电压 (V AC)	熔断器外壳尺寸	正向工作最小电压/最小电流	额定分断电流							工作温度	相对湿度	包装数量
					电流	非感性负载			感性负载 (DC L /R=25MS)					
						30V	110V	250V	30V	110V	250V			
MSXL2000C*	标准 常开一常闭	2000	1XL–3XL	4V/1mA	交流 (50/60 Hz)	5A	5A	5A	5A	5A	4A	-60°C 至 +125°C	95%	1 件/袋
					直流	5A	0.6A	0.3A	3A	0.2A	0.1A			

* 包含内置微动开关 (零件号：U83161.8)，列入 UL 文件：E42016。

© 2020 Littelfuse, Inc.

1000C 触点绝缘电压 (1000, 1500)

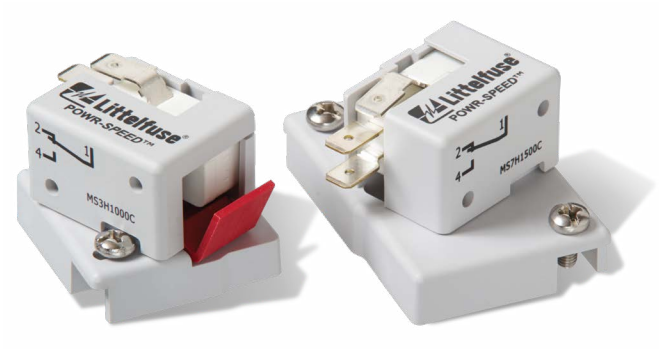

说明

Littelfuse MS 系列外部安装微动开关可实现 PSR 系列高速方形半导体熔断器的持久熔断效果。具有一个常开 (N.O) 和一个常闭 (N.C.) 触点，额定值为 4 A，250 V ac。

微动开关有一个可视红色襟翼式或臂式指示器，在发生熔断后，指示器被释放，指示器也可用于重置微动开关触点。

特性/优势

- 两种尺寸可选，以匹配 PSR 系列熔断器外壳尺寸 30–33 和 70–73
- 设有内部微动开关 UL
- 红色按压式可视指示器和触点重设机制
- 最小正向工作电压和电流 4 V/1 mA

规格

额定电压	见电气特性表
额定电流	见电气特性表
额定分断电流	见电气特性表
	-60°C 至 +125°C
相对湿度	95%
触点	镀银镍黄铜
认证	内部微动开关零件号：U83161.8，列入 UL 文件：E42016
阻燃等级	UL 94 V2
环境	符合 RoHS 标准
原产国	中国

订购信息

系列	熔断器外壳尺寸	触点绝缘电压	目录编号	订购号
MS	30–33	1000C	MS3H1000C	MS3H1000C
MS	70–73	1000C	MS7H1500C	MS7H1500C

电气特性

目录编号/订购号	指示类型	绝缘额定电压 (V AC)	熔断器外壳尺寸	正向工作最小电压/最小电流	额定分断电流							工作温度	相对湿度	包装数量
					电流	非感性负载			感性负载 (DC L /R=25MS)					
						30 V	110 V	250 V	30 V	110 V	250 V			
MS3H1000C*	标准常开一常闭	1000	30, 31, 32, 33	4 V/1 mA	交流 (50/60 Hz)	5 A	5 A	5 A	5 A	5 A	4 A	-60°C 至 +125°C	95%	3 件/袋
					直流	5 A	0.6 A	0.3 A	3 A	0.2 A	0.1 A			
MS7H1500C*	标准常开一常闭	1500	70, 71, 72, 73		交流 (50/60 Hz)	5 A	5 A	5 A	5 A	5 A	4 A	-60°C 至 +125°C	95%	3 件/袋
					直流	5 A	0.6 A	0.3 A	3 A	0.2 A	0.1 A			

* 包含内置微动开关（零件号：U83161.8），列入 UL 文件：E42016。

© 2020 Littelfuse, Inc.

170 V dc • 限流 • 70–1200 A

说明

Littelfuse L17T 系列熔断器专门设计用于电信电路的短路保护，为敏感直流配电系统提供可靠保护。这些先进熔断器采用镀银元件制成，I^2t 和峰值允通低，实际上消除了由于浪涌和尖峰造成的设备损坏。L17T 系列熔断器独特元件几何形状确保运行温度较低，有助于最大限度地减少
外壳内的热量。

特点

- I^2t 低
- 极限电流限制
- 工作温度低
- 170 V dc 额定电压

规格

额定电压	170 V dc
额定分断电流	100 kA
电流范围	70–1200 A
认证	UL 认证（文件：E71611） CSA 认证（文件：LR29862）

订购信息

额定电流						
70	125	200	300	450	800	1100
90	150	225	350	500	900	1200
100	175	250	400	600	1000	—

系列	电压	电流（A）	目录编号	订购号
L17T	170	1200	L17T 1200	L17T1200V

尺寸：in (mm)

额定电流	尺寸：IN (mm)							
	A	B	C	D	E	F	G	H
70–250	1 5/32 (29.4)	1 7/8 (47.6)	2 3/16 (55.6)	2 21/32 (67.5)	1 (25.4)	7/8 (22.2)	0.327 (8.3)	3/16 (4.8)
300–800	1 1/4 (31.8)	1 15/16 (49.2)	2 9/16 (65.1)	3 1/2 (88.9)	1 1/2 (38.1)	1 (25.4)	13/32 (10.3)	1/4 (6.35)
900–1200	1 11/32 (34.0)	—	—	4 1/16 (103.1)	—	1 1/2 (38.1)	—	1/4 (6.35)

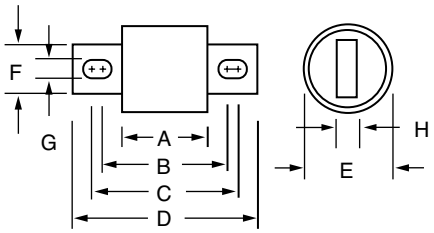

推荐的熔断器座

有关 LTFD 6001 和 LTFD 1200 系列，请访问：**Littelfuse.com/ltfd**

网站资源

想了解更多信息，请访问：**Littelfuse.com/l17t**

© 2020 Littelfuse, Inc.

170 V dc • 限流 • 1–125 A

说明

Littelfuse TLS 系列熔断器专门设计用于保护电信设备。TLS 熔断器设计用于在高达 170 V dc 电压下工作，为电信系统的直流配电电路中的电缆和元件提供限流短路保护。TLS 系列的紧凑型设计和多种安装配置使其可以用于多种应用。

特点

- 170 V dc 额定电压
- 限流
- 1–125 A 额定电流
- 多种安装配置——管状、垂直、带引线、螺栓连接或焊接类型。有关安装类型详情，请参见后面两页上的尺寸。
- 符合 RoHS 标准

推荐的熔断器座

- LFTD 系列隔离开关
- LFT30060 用于 TLS 系列管状熔断器

有关详情，请联系工厂。

网站资源

想了解更多信息，请访问：**Littelfuse.com/tls**

规格

额定电压	170 V dc
电流范围	1–125 A
额定分断电流	100 kA
认证	UL 认证（文件：E71611）
构造	熔体：玻璃三聚氰胺 帽：镀银黄铜
环境	符合 RoHS 标准，无铅（Pb）

订购信息

额定电流				
1	6	25	50	90
2	10	30	60	100
3	15	35	70	110*
5	20	40	80	125*

* 提供标准管状、LSE 焊接和 LR 螺栓连接。

零件编号系统

0TLS xxx T –

系列

电流代码

包装数量
T = 10
S = 20（仅限 LSA）

安装选项
Blank = 管状
XV = 垂直
XL = 带引线
XLB = 螺栓连接
XLS = 焊接
XMB = 焊接（中板安装）
XLSE = 焊接†
XLR = 螺栓连接†
LSA = 焊接

系列	电流	安装方法	安装附加件	目录编号	订购号	熔断器标签编号
TLS	6	管状	–	TLS006	0TLS006.T	TLS 6A
TLS	15	垂直	V	TLS015V	0TLS015.TXV	TLS 15A-V
TLS	35	带引脚	L	TLS035L	0TLS035.TXL	TLS 35A-L
TLS	50	螺栓连接	LB	TLS050LB	0TLS050.TXLB	TLS 50A-LB
TLS	80	焊接	LS	TLS080LS	0TLS080.TXLS	TLS 80A-LS
TLS	100	焊接	MB	TLS100MB	0TLS100.TXMB	TLS 100A-MB
TLS	125	焊接	LSE	TLS125LSE	0TLS125.TXLSE	TLS 125A-LSE
TLS	125	螺栓连接	LR	TLS125LR	0TLS125.TXLR	TLS 125A-LR
TLS	30	焊接	LSA	TLS030LSA	0TLS030.SLSA	TLS 30A-LSA

†仅适用于 35-125 A

© 2020 Littelfuse, Inc.

尺寸
英寸

TLS

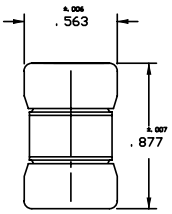

TLS-LB

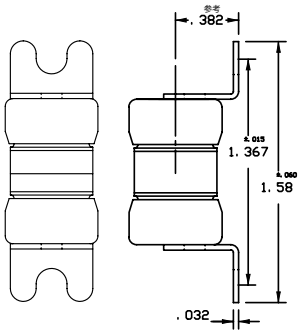

推荐的安装五金件：
8 号开槽六角垫圈头机器螺钉

扭矩： 10 in-lb

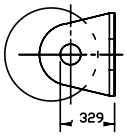

TLS-L

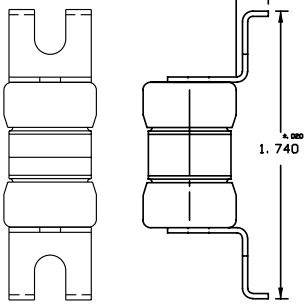

TLS-L
垫布局

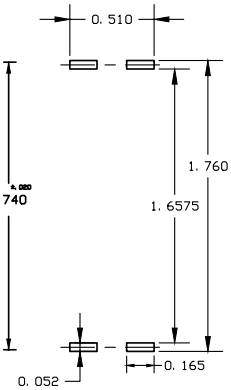

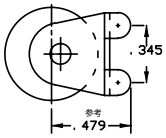

TLS-LS

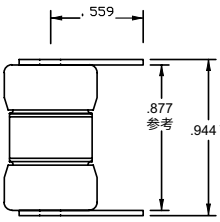

TLS-LS
垫布局

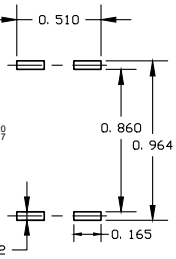

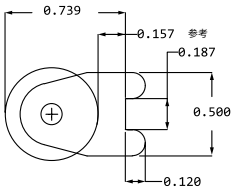

TLS-V

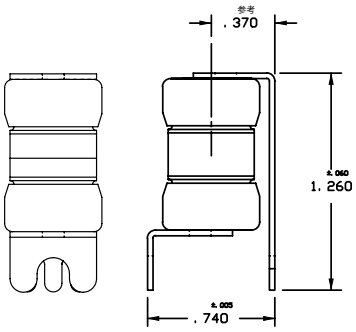

TLS-V
垫布局

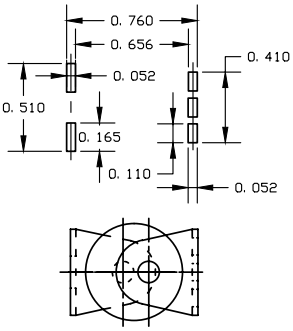

© 2020 Littelfuse, Inc.

尺寸
英寸

TLS-MB

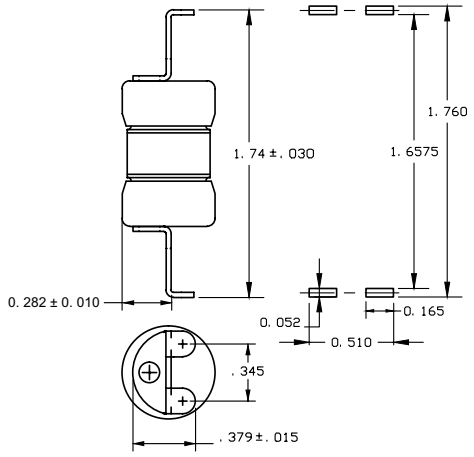

TLS-MB
垫布局

TLS-LSE
尺寸为mm (in)

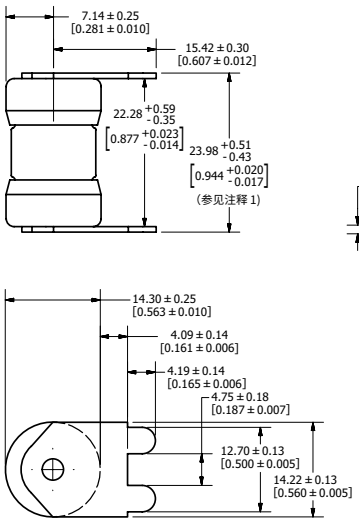

TLS-LSE
垫布局

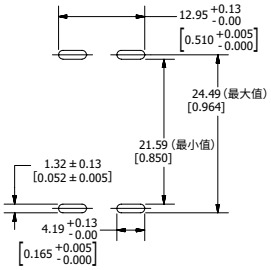

注1: 端子末端测量值

TLS-LR
尺寸为mm (in)

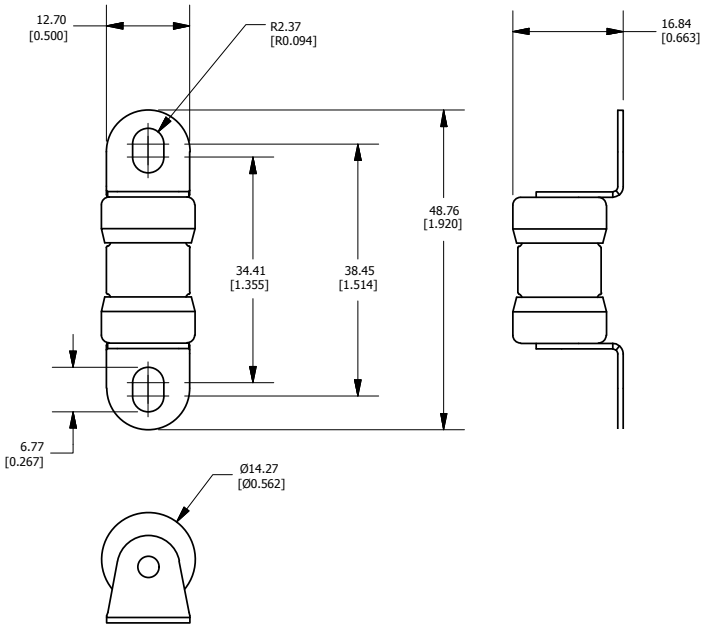

TLS-LSA
尺寸为mm (in)

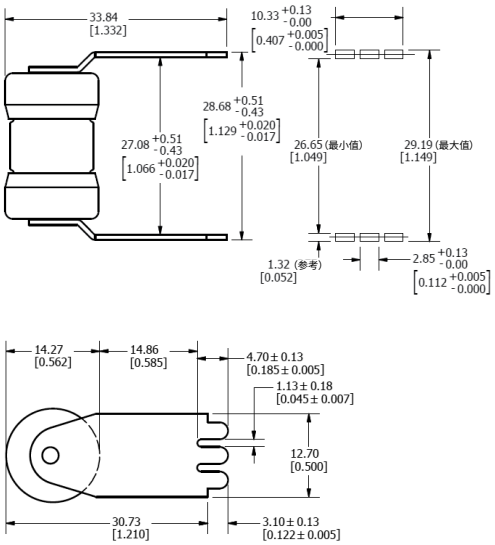

TLS-LSA
垫布局

© 2020 Littelfuse, Inc.

本指南涵盖 Littelfuse 最受欢迎的高速熔断器类型，库存充足，可随时发货。相互参照旨在对快速识别和产品选型作出指导。我们建议您在进行替换之前查看全部适用规格。

替代品	LITTELFUSE
90-445	PSX
90-447	PSX
170M	PSR
170M（尺寸：4）	PSX
A_UD	PSR
A013F	L15S
A015F	L15S
A015R	L15S
A025F	L25S
A050F	L50S ‡
A060F	L60S
A070F	L70S ‡
A13X	L15S
A25X	L25S †
A50P（1 型和 4 型）	**L50QS**

替代品	LITTELFUSE
A50QS	L50QS
A60X	L60S
A70P	L70QS
A70QS	L70QS
CHSF	L50QS
FWA	L15S † §
FWH	L50QS
FWP	L70QS
FWX	L25S * †
KAA	L15S
KAB	L25S
KAC	KLC
KBH	L50S ‡
PC_UD	PSR
PSC	PSR

替代品	LITTELFUSE
PSC_9X	PSX
RFA	L15S
RFC	KLC
RFL (750 V)	L70S (700 V)
RFV	L50S ‡
SF13X	L15S
SF25X	L25S
SF50P	L50S ‡
SF60X	L60S
SF70P	L70S ‡
XL25X	L25S
XL50F	L50S * ‡
XL70F	L70S * ‡

* 在替换之前请查看具体安装尺寸。
† 在替换之前请查看应用的特性和尺寸。
‡ 仅用于替换。用于新应用推荐使用 L50QS 或 L70QS 系列。
§ 验证直流应用的电压。

欲了解更多信息或获取高速熔断器的完整清单，请访问 Littelfuse.com/POWR-SPEED 或致电1-800-TEC-FUSE。

© 2020 Littelfuse, Inc.

助力 **全球** 市场的本地资源

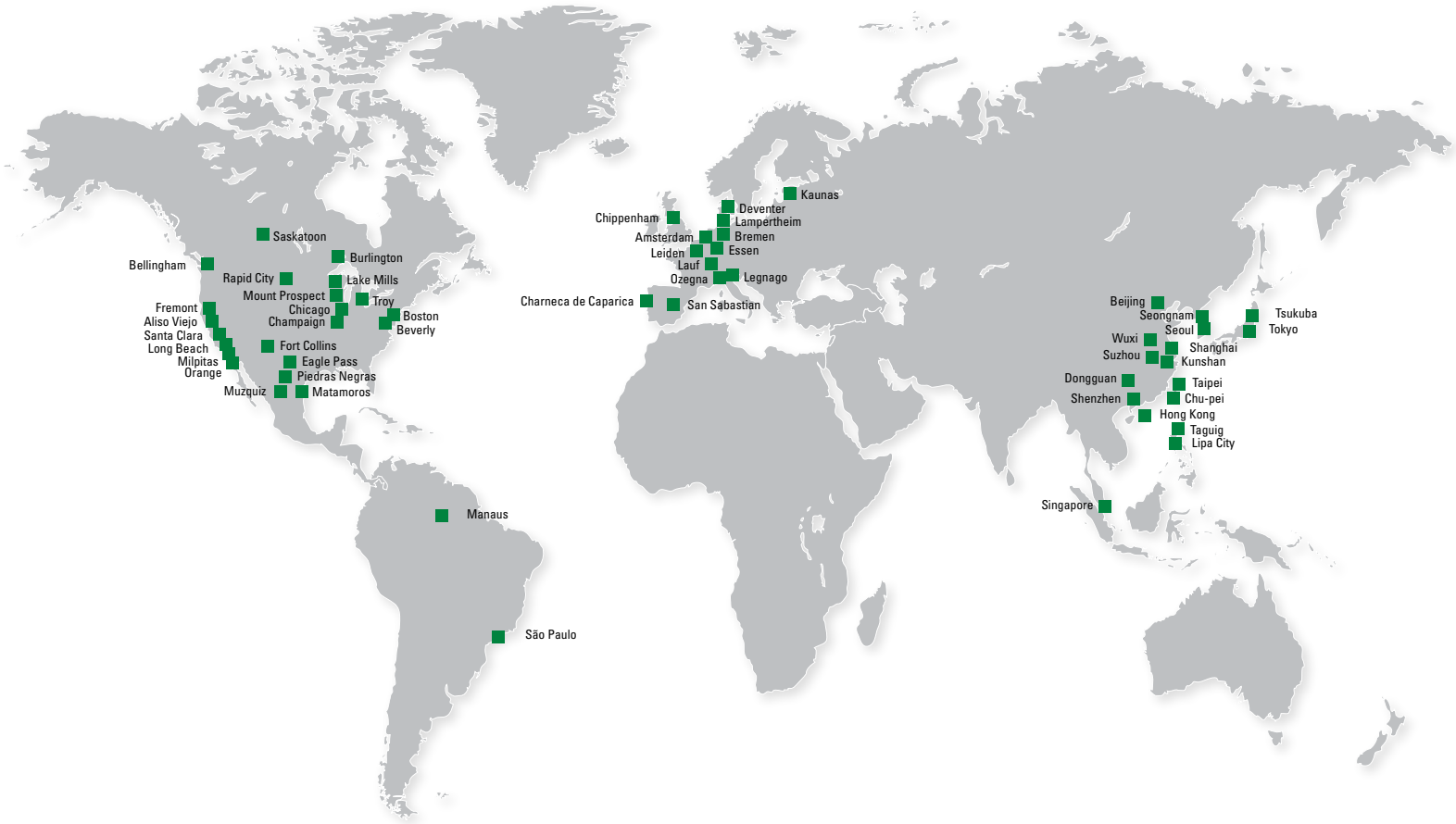

保护继电器与控制产品目录（PF130N）
品类齐全的电子型和基于微处理器的保护继电器为设备和人员提供安全保护，防止因电气故障造成成本高昂的损坏、停机或人身伤害。

熔断器和熔断器盒产品目录（PF101N）
Littelfuse 提供完整的工业电源熔断器电路保护产品组合，包括用于即时目视识别熔断器熔断的省时指示产品。

POWR-GARD®太阳能产品目录（PF140N）
POWR-GARD®太阳能产品专门设计用于光伏应用，在此类应用中产品的发热、效率、寿命和全球标准合规性等性能影响着电路保护选型。

要查看全部 Littelfuse 产品目录，请访问我们的网站 **littelfuse.com/Catalogs**

访问 Littelfuse.com 上的“技术资源”
只需点击一下即可获取技术信息。Littelfuse 技术资源包含规格书、产品手册、白皮书、应用指南、演示、在线设计工具等。

为您的团队提供支持

技术支持热线（800-TEC-FUSE或 800-832-3873）
只需致电 Littelfuse，我们的工程师即可帮助您确定潜在问题并推荐可以解决问题的产品。

应用和现场支持
我们经验丰富的产品和应用工程师与客户密切合作，共同设计、安装和确定最佳解决方案。

Littelfuse全球总部
8755 West Higgins Road, Suite 500
Chicago, IL 60631, USA
技术支持：
电话：+1-800-TEC-FUSE
电邮：techline@littelfuse.com
客户服务：
电话：+1-800-227-0029
电邮：PG_CSG@littelfuse.com
传真：+1-847-787-5190

Littelfuse SymCom
222 Disk Drive
Rapid City, SD 57701, USA
技术支持：
电话：+1-800-832-3873
电邮：techline@littelfuse.com
客户服务：
电话：+1-800-227-0029
电邮：PG_CSG@littelfuse.com
传真：+ 1-605-348-5685

LittelfuseStartco
140 – 15 Innovation Boulevard
(The Galleria Building)
Saskatoon, SK S7N 2X8
电话：+1-306-373-5505

Littelfuse产品通过全球众多标准认证。如需查看特定产品的认证，请参阅 Littelfuse.com上的产品规格书。

免责声明——我们视所提供的资料是准确可靠的。然而，用户应该独立评估自身应用的适用性并测试针对自身应用所选择的各类产品。Littelfuse 产品并非针对所有应用而设计，因而可能不适用于所有应用。**完整免责声明见www.littelfuse.com/product-disclaimer。**

© 2020 Littelfuse, Inc.

表：PF611-MAN
修订版：5-B-092320